Serie 4, Podstavná myčka nádobí, 60 cm, nerez
SMP4HCS78S

Myčka nádobí s uživatelsky přívětivým horním ovládáním a jedinečným designem, který ji umožňuje instalovat dokonale zapuštěnou pod pracovní desku.

- **Hygienická úroveň ověřená pro Eco 50 °C a vyšší úrovně s programy Intensive 70 °C a Machine Care.**
- **Home Connect: domácí spotřebiče s inteligentním připojením Vám usnadní každodenní život.**
- **Funkce Oblíbený program: vlastní kombinace programu a přídavné funkce jedním dotykem.**
- **Stahování programu: stáhněte si prostřednictvím aplikace Home Connect další mycí programy, které vhodně doplní váš denní režim.**
- **Asistent programů: správný program pro každou várku nádobí.**

zvláštní příslušenství

SGZ0BI01	nerezové dekorativní lišty, 81,5 cm
SGZ0IC00	Spona na malé předměty do horního koše
SGZ1010	Prodloužení odpadní a přívodní hadice
SMZ1051EU :	
SMZ2014	Set pro mytí skleniček na stopce
SMZ5002	Stříbrná kazeta na příbory
SMZ5100	Příborový koš vario

Technické údaje

Třída energetické účinnosti:	D
Spotřeba energie na 100 cyklů Eko program:	85 kWh
Maximální počet sad nádobí:	14
Spotřeba vody pro ekologický program v litrech na cyklus:	9.5 l
Doba trvání programu:	4:55 h
Emise hluku šířeného vzduchem:	44 dB(A) re 1 pW
Třída emisí hluku šířeného vzduchem:	B
Konstrukce:	Vestavné
Výška bez pracovní desky:	0 mm
Rozměry spotřebiče:	815 x 598 x 573 mm
Požadovaná velikost otvoru pro instalaci (v x š x h):	.815-875 x 600 x 550 mm
Hloubka při otevřených dvířkách:	1150 mm
Výškově nastavitelné nožičky:	ano - všechny zepředu
Max. výškové nastavení nožiček:	60 mm
Výškově nastavitelný sokl:	horizontální a vertikální
Hmotnost netto:	37.1 kg
Hmotnost brutto:	39.0 kg
příkon:	2400 W
Jištění:	10 A
Napětí:	220-240 V
Frekvence:	50; 60 Hz
Index oprav:	9.2
Délka přívodního kabelu:	175.0 cm
Typ zástrčky:	zalitá zástrčka s uzemněním
Délka přívodní hadice:	165 cm
Délka odpadní hadice:	190 cm
EAN:	4242005372171
Způsob montáže:	Podstavné

4 242005 372171

Serie 4, Podstavná myčka nádobí, 60 cm, nerez
SMP4HCS78S

Myčka nádobí s uživatelsky přívětivým horním ovládáním a jedinečným designem, který ji umožňuje instalovat dokonale zapuštěnou pod pracovní desku.

Výkon a spotřeba

- třída energetické účinnosti[1]: D
- energie[2] / voda[3]: 85 kWh / 9.5 l
- kapacita: 14 sad nádobí
- doba trvání programu[4]: 4:55 h:min
- hladina hluku: 44 dB(A) re 1 pW
- třída hlučnosti: B
- hlučnost (Tichý program): 41 dB (A) re 1 pW

Programy a speciální funkce

- 6 programů: Eco 50 °C, Auto 45-65 °C, Intenzivní 70 °C, Hodinový 65 °C, Tichý 50 °C, Oblíbený
- výchozí Oblíbený program: Předmytí
- 3 speciální funkce: Vzdálené zapnutí, Extra sušení, SpeedPerfect+
- program péče o myčku nádobí: Machine Care
- doplňkové funkce dostupné v aplikaci Home Connect: Hygiena Plus, Silence on demand

Technologie mytí a senzory

- výměník tepla
- AquaSenzor
- dávkovací asistent
- EcoSilence Drive
- automatické přizpůsobení dle druhu mycího prostředku
- samočisticí filtrační systém s třívrstvým zvlněným filtrem
- materiál vnitřní vany: nerezová ocel

Systém košů

- koše Flex
- příborová zásuvka VarioDrawer
- 3 výškově nastavitelné polohy horního koše pomocí systému Rackmatic
- kolečka s nízkým třením ve spodním koši
- zarážka proti vykolejení spodního koše
- 2 řady sklopných trnů na talíře v horním koši
- 2 řady sklopných trnů na talíře ve spodním koši
- 2 výklopné etažéry na šálky v horním koši
- 2 výklopné etažéry na šálky ve spodním koši

Ukazatele stavu a obsluhy

- připojení Home Connect pomocí Wi-Fi
- Piezo TouchControl ovládání (metalické)
- tlačítka ovládání nahoře
- popisky na panelu: anglický text
- Info Light v madle dvířek
- akustický signál ukončení programu
- elektronická časová předvolba odloženého startu: až o 24 hodin (pomocí aplikace)

Bezpečnost

- AquaStop: záruka značky Bosch v případě poškození vodou - po celou dobu životnosti spotřebiče*
- systém šetrného mytí skla
- vč. násypky na sůl
- vč. ochrany pracovní desky před párou
- vč. nerezového soklu

Příslušenství

- rozměry spotřebiče (V x Š x H): 81.5 x 59.8 x 57.3 cm

[1] stupnice tříd energetické účinnosti od A do G
[2] spotřeba energie v kWh na 100 cyklů (v programu Eco 50 °C)
[3] spotřeba vody v litrech na cyklus (v programu Eco 50 °C)
[4] doba trvání programu Eco 50 °C
* záruční podmínky najdete na https://www.bosch-home.com/cz/servis/zarucni-podminky

Serie 4, Podstavná myčka nádobí, 60 cm, nerez
SMP4HCS78S

rozměry v mm

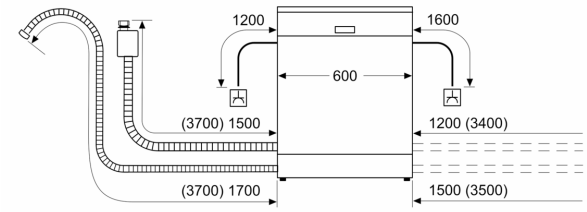

⊥ zásuvka
( ) hodnoty s prodlužovací sadou

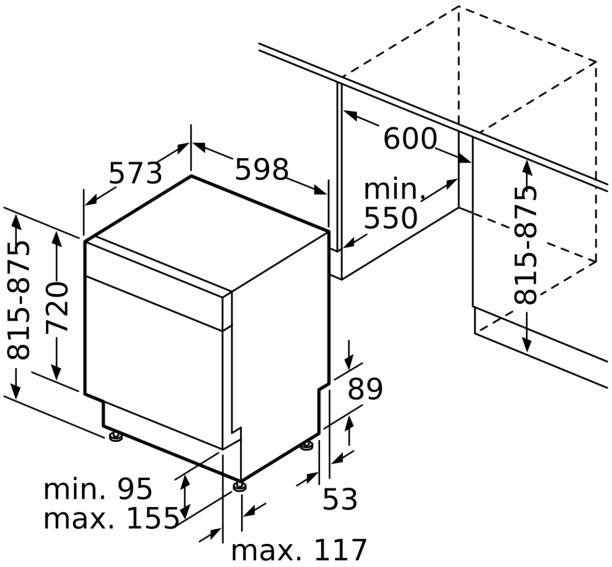

rozměry v mr