AEG

Úzká pračka předem plněná 6000 ProSense®

L6SNE26SC

Správná péče o vaše každodenní oblečení
Pečujte o své oblíbené oděvy a minimalizujte jejich obnošení. Úzké pračky řady AEG 6000 s technologií ProSense® zajistí optimální spotřebu vody a energie podle aktuální hmotnosti každé náplně. Naše úzké spotřebiče zabírají jen minimum místa, ale poskytují maximální péči.

Specifikace a benefity

Šetřete vodou a energií s technologií ProSense®
Technologie ProSense® přizpůsobuje spotřebu vody a energie i dobu praní podle várky prádla, ať už jde o jediné tričko nebo prádlo za celý týden. Optimální spotřebu vody a energie umožňují speciální a citlivé senzory, které inteligentně ovládají nastavení cyklu a starají se o to, aby se vaše prádlo

SoftPlus: hebké a déle jako nové
Funkce SoftPlus (Jemné+) zajistí, že se aviváž dostane při praní ke všem vláknům prádla a jeho měkkost si pak budete moci opravdu užít. Při závěrečném cyklu je oblečení rozprostřeno proti bubnu pračky a aviváži je tak dovoleno změkčit i to nejhlubší vlákno oděvu. Výsledkem je měkčí prádlo a

Rychlé a energeticky úsporné praní s funkcí TimeSave
TimeSave (Úspora času) umožňuje vyprat prádlo za mnohem kratší čas. A díky funkci Eco se prádlo vypere s nižšími požadavky na energii. Výsledkem je čisté, dokonale vyprané a voňavé prádlo, ekonomický provoz a menší dopady na životní prostředí.

Více svobody s odloženým startem
Odložený start vám umožňuje prát tehdy, kdy se vám to hodí. Jednoduše nastavte čas spuštění a jděte.

Invertorový motor se zárukou 10 let
Váš spotřebič s invertorovým motorem má delší životnost, nižší spotřebu energie a poskytuje vysoký výkon každý den. Navíc se na motor vztahuje záruka 10 let (po registraci na aeg.cz).

- Prací programy: Eco 40-60, bavlna , syntetika, jemné prádlo, vlna/hedvábí, 20 min. - 3 kg, snadné žehlení , péřová bunda, outdoor, džínovina, antialergický program s párou
- Volba pro extra máchání
- Nastavení pro úsporu času
- Funkce pro odstranění skvrn
- Funkce odložený start
- Protipěnový systém
- Invertorový motor, 10 let záruka
- Počet přihrádek dávkovače pracího prostředku: 3
- Dětský bezpečnostní zámek
- Nožičky: 4 nastavitelné nožky

Úzká pračka předem plněná 6000 ProSense®

L6SNE26SC

Technická specifikace

Třída energetické účinnosti	C
Maximální kapacita (kg)	6
Max. rychlost odstřeďování (ot./min.)	1200
Maximální hloubka včetně dvířek (mm)	416
Jazyk ovládacího panelu	čeština
Spotřeba vody v litrech na cyklus, na základě programu eco 40-60. Skutečná spotřeba vody bude záviset na tom, jak je spotřebič používán, a na tvrdosti vody	40
Typ motoru	Invertorový motor se zárukou 10 let
Třída emisí hluku šířeného vzduchem	B
Třída účinnosti odstředění	B
Délka cyklu, program Eco 40-60	3:10
Úroveň emisí hluku šířeného vzduchem (dB(A) re 1pW)	73
Rozměry (mm)	843x595x372
Instalace	Volně stojící spotřebič
Barva	Bílá
Barva ovládacího panelu	Stříbrná
Barva předních dvířek	stříbrná
Délka napouštěcí hadice (cm)	150
Délka vypouštěcí hadice (cm)	197
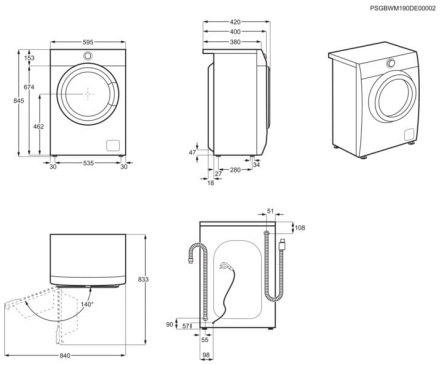
Délka přívodního kabelu (m)	1.4
Kolečka a nožičky	4 nastavitelné nožky
Maximální rozměry (mm)	843x595x416
Prací programy	Eco 40-60, bavlna , syntetika, jemné prádlo, vlna/hedvábí, 20 min. - 3 kg, snadné žehlení , péřová bunda, outdoor, džínovina, antialergický program s párou
Objem bubnu (l)	42
Příkon (W)	2000
Napájecí napětí (V)	230
Požad. jištění (A)	10
Woolmark	Woolmark modrý
EAN kód produktu	7332543826384
Vážený zbývající obsah vlhkosti	53.5