AEG

Vestavná myčka nádobí série 7000 GlassCare

FEE72706PM

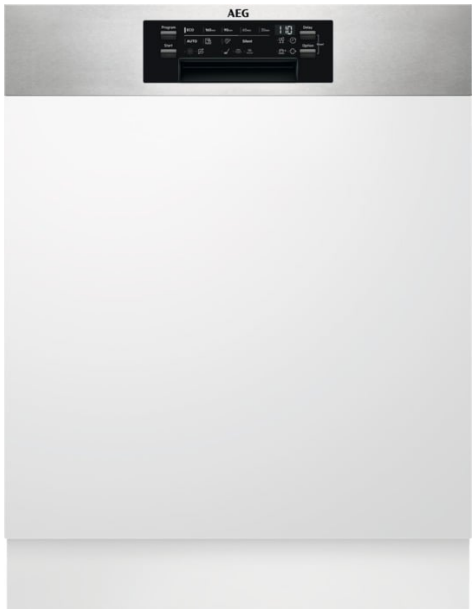

Křehké sklo v bezpečí
I extra výkonné myčky nádobí umí poskytnout sklu jemnou péči. Držáky SoftGrip v horním koši drží sklenice šetrně, a přitom bezpečně na svém místě. Gumové hroty SoftSpikes zabraňují jejich poškrábání nebo poškození.

Specifikace a benefity

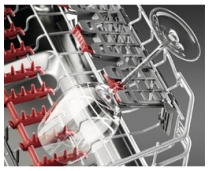

Vynikající péče a zářivost i bez ručního mytí
Systém GlassCare vaše křehké sklenice vždy perfektně zafixuje, a tak jim zajistí dokonalou čistotu i perfektní péči. Technologie SoftGrip pevně, ale přitom šetrně drží sklenice na víno za stopku. SoftSpikes® zase tvoří měkkou a zároveň podpůrnou podložku.

Nastavitelná zásuvka MaxiFlex pro pohodlné mytí
Zásuvka MaxiFlex je navržena pro příbory a náčiní rozmanitých velikostí a tvarů. Díky flexibilním dělicím příčkám a přidané hloubce si ji lehce přizpůsobíte podle potřeby. Snadno pojme a umyje většinu nádobí najednou, i když jde o náčiní jako jsou vařečky, naběračky nebo šlehací metly.

Důkladné mytí nádobí se systémem SatelliteClean®
Naše inteligentní satelitní rameno a systém pěti sprchovacích rovin jsou zárukou vynikajících výsledků. Na rozdíl od tradičních sprchovacích ramen se naše satelitní rameno pohybuje různými způsoby. Má tak třikrát lepší pokrytí než běžné myčky.

Eliminujte bakterie pomocí funkce ExtraHygiene
Funkce ExtraHygiene vám poskytne maximální čistotu a bezpečí. Silná oplachovací fáze, která zahřeje vodu na teplotu 69 °C, zaručuje téměř úplnou likvidaci bakterií v myčce. Ideální nejen pro domácnosti s malými dětmi nebo alergiky.

Koš QuickLift přizpůsobí svou výšku tak, jak je to pohodlné vám
Horní koš je vybaven funkcí QuickLift. Díky této funkci můžete snadno upravit výšku horního koše podle vašich potřeb, a to i při plné zátěži.

- Instalace: Vestavná, viditelný ovládací panel
- Kapacita mytí: 15
- 9 programů, 4 teplot(y)
- Mycí programy: 160 minut, 60 minut, 90 minut, AutoSense, ECO, extra tichý, MachineCare, rychlý 30minutový program, Opláchnutí a čekání
- Systém sušení: AirDry
- Panel s textem a symboly
- Funkce odloženého startu 1-24 hodin
- Vodní senzor detekuje úroveň zašpinění vody a upravuje spotřebu vody
- Indikátor doplnění soli
- Indikace funkcí: konec, indikátor pro leštidlo, sůl, fáze sušení, fáze oplachování, fáze mytí, vybraný program, zpožděný start 1-24h, XtraPower - extra silný, extra hygienický, GlassCare
- Výškově nastavitelný horní košík, dokonce i při plném naložení
- Horní košík má 6 měkkých špiček pro vinné sklenky, 2 skládací držáky, 2 skládací drátěné držáky pro skleničky, 2 měkké špičky, skládací poličky na šálky, plastové madlo AEG
- Dolní košík má 2 foldable tines,Plastic handle

AEG

Vestavná myčka nádobí série 7000 GlassCare

FEE72706PM

Technická specifikace

Typ konstrukce	Vestavná
Instalace	Vestavná, viditelný ovládací panel
Třída energetické účinnosti	E
Třída emisí hluku šířeného vzduchem	B
Úroveň emisí hluku šířeného vzduchem (dB(A) re 1pW)	44
Spotřeba energie na 100 cyklů (kWh)	96
Jmenovitá kapacita (sad nádobí)	15
Spotřeba vody na cyklus (lit.)	11
Trvání programu (h:min)	4:00
Pohotovostní režim (W)	0.5
Index energetické účinnosti	55.9
Rozměry (mm)	818x596x575
Prostor pro instalaci VxŠxH (mm)	820-900x600x570
Délka přívodního kabelu (m)	1.6
Délka napouštěcí hadice (cm)	180
Programy	160 minut, 60 minut, 90 minut, AutoSense, ECO, extra tichý, MachineCare, rychlý 30minutový program, Opláchnutí a čekání
Délka vypouštěcí hadice (cm)	180
Příkon (W)	1950
Napájecí napětí (V)	220-240
Požad. jištění (A)	10
Frekvence (Hz)	50
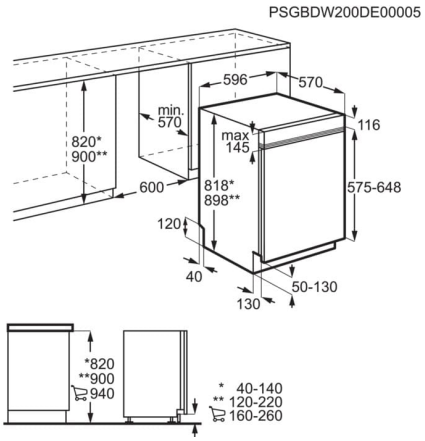
Počet programů	9
Počet teplot	4
Zařízení proti zaplavení	spínací plovák
Typ napouštěcí hadice	Aqua control
Systém sušení	AirDry
Typ motoru	Inverter BLDC
Čistá hmotnost (kg)	42.92
Vodní senzor	Ano
Displej zobrazuje	zbývající čas, zpožděný start, servisní kód
FuzzyLogic - množstevní automatika	Ano
Vlastnosti dolního koše	2 foldable tines,Plastic handle
Vlastnosti horního koše	6 měkkých špiček pro vinné sklenky, 2 skládací držáky, 2 skládací drátěné držáky pro skleničky, 2 měkké špičky, skládací poličky na šálky, plastové madlo AEG
Kolečka a nožičky	2 adj feet + 1 front adj rear foot (adj 0 to 8cm)
EAN kód produktu	7332543781584
Účinnost mytí	1.121
Účinnost sušení	1.061