SIEMENS

iQ100, Plně vestavná myčka nádobí, 60 cm SN61IX09TE

A↑G E

Profesionální myčka nádobí s podporou wi-fi připojení s projekcí stavu programu na podlahu, ovladatelná pomocí smartphonu nebo hlasového asistenta.

- ✓ Hygienická úroveň ověřená pro Eco 50 °C a vyšší úrovně s programy Intensive 70 °C a Machine Care.
- ✓ 10 let záruka proti prorezavění vnitřní vany myčky Siemens.
- ✓ aquaStop®: záruka značky Siemens domácí spotřebiče v případě poškození vodou - po celou dobu životnosti spotřebiče.
- ✓ Automatická optimalizace celého mycího procesu pro dosažení nejlepších možných výsledků a maximální efektivity - Automatický program.
- ✓ Dávkovací asistent rozvine plnou sílu detergentu pro perfektní výsledek mytí nádobí.

zvláštní příslušenství

SZ30BI02	nerezové dekorativní lišty, 81,5 cm
SZ38BI00	Spojovací lišta pro dělený nábytek
SZ72010	Prodloužení aquaStop
SZ73000	Mycí set pro vázy a dozy
SZ73001	Stříbrná kazeta na příbory
SZ73010	Sklopné panty
SZ73051EU :	
SZ73056	Dekorační dveře
SZ73300	Držák sklenic
SZ73640	Set pro mytí skleniček na stopce

Vybavení

Technické údaje

Třída energetické účinnosti: ..... E
Spotřeba energie na 100 cyklů Eko program: ..... 92 kWh
Maximální počet sad nádobí: 12
Spotřeba vody pro ekologický program v litrech na cyklus: ..... 10.5 l
Doba trvání programu: .....4:30 h
Emise hluku šířeného vzduchem: ..... 48 dB(A) re 1 pW
Třída emisí hluku šířeného vzduchem: C
Druh spotřebiče: ..... Vestavné
Výška bez pracovní desky: ..... 0 mm
Rozměry spotřebiče: .....815 x 598 x 550 mm
Požadovaná velikost otvoru pro instalaci (v x š x h): 815-875 x 600 x 550 mm
Hloubka při otevřených dvířkách: ..... 1150 mm
Výškově nastavitelné nožičky: ..... ano - všechny zepředu
Max. výškové nastavení nožiček: ..... 60 mm
Výškově nastavitelný sokl: .....horizontální a vertikální
Váha: ..... 31.7 kg
Hmotnost brutto: ..... 33.8 kg
příkon: .....2400 W
Proud: ..... 10 A
Nominální výkon: .....220-240 V
Frekvence: ..... 50; 60 Hz
Index oprav: 8.7
Délka přívodního kabelu: ..... 175.0 cm
Typ zástrčky: ..... zalitá zástrčka s uzemněním
Délka přívodní hadice: ..... 165 cm
Délka odpadní hadice: ..... 190 cm
EAN: 4242003860915
Druh instalace: .....Plně integrovaná

4 242003 860915

SIEMENS

iQ100, Plně vestavná myčka nádobí, 60 cm SN61IX09TE

Vybavení

Výkon a spotřeba
- třída energetické účinnosti[1]: E
- energie[2] / voda[3]: 92 kWh / 10.5 l
- kapacita: 12 sad nádobí
- doba trvání programu[4]: 4:30 h:min
- hladina hluku: 48 dB(A) re 1 pW
- třída hlučnosti: C
- připojení Home Connect přes Wi-Fi

Programy a speciální funkce
- 5 programů: Eco 50 °C, Auto 45-65 °C, Intenzivní 70 °C, Hodinový 65 °C, Oblíbený
- výchozí Oblíbený program: Předmytí
- 3 speciální funkce: Vzdálené zapnutí, Poloviční náplň, varioSpeed on demand
- program péče o myčku nádobí: Machine Care
- Silence on demand (prostřednictvím aplikace Home Connect)

Technologie oplachování a sušení
- aquaSenzor
- dávkovací asistent
- iQdrive
- automatické přizpůsobení dle druhu mycího prostředku
- samočisticí sítko s třívrstvým zvlněným filtrem
- materiál vnitřní vany: nerezová ocel / polinox

Komfort
- systém košů vario
- kolečka s nízkým třením ve spodním koši
- zarážka proti vykolejení spodního koše
- výškově nastavitelný horní koš
- 2 řady sklopných trnů na talíře ve spodním koši
- koš na příbory ve spodním koši
- 2 výklopné etažéry na šálky v horním koši

Ukazatele stavu a obsluha
- tlačítka ovládání nahoře
- popisky na panelu: anglický text
- infoLight (modrý)
- elektronické odložení startu o 3, 6 nebo 9 hodin

Bezpečnost
- aquaStop®: záruka značky Siemens domácí spotřebiče v případě poškození vodou - po celou dobu životnosti spotřebiče*
- systém ochrany skla
- vč. ochrany pracovní desky před párou

Příslušenství
- rozměry spotřebiče (V x Š x H): 81.5 x 59.8 x 55 cm

* záruční podmínky najdete na https://www.siemens-home.bsh-group.com/cz/zakaznicky-servis/zaruka

[1] stupnice tříd energetické účinnosti od A do G
[2] spotřeba energie v kWh na 100 cyklů (v programu Eco 50 °C)
[3] spotřeba vody v litrech na cyklus (v programu Eco 50 °C)
[4] doba trvání programu Eco 50 °C

SIEMENS

iQ100, Plně vestavná myčka nádobí, 60 cm
SN61IX09TE
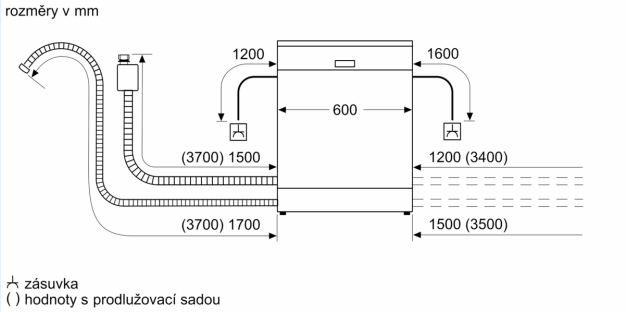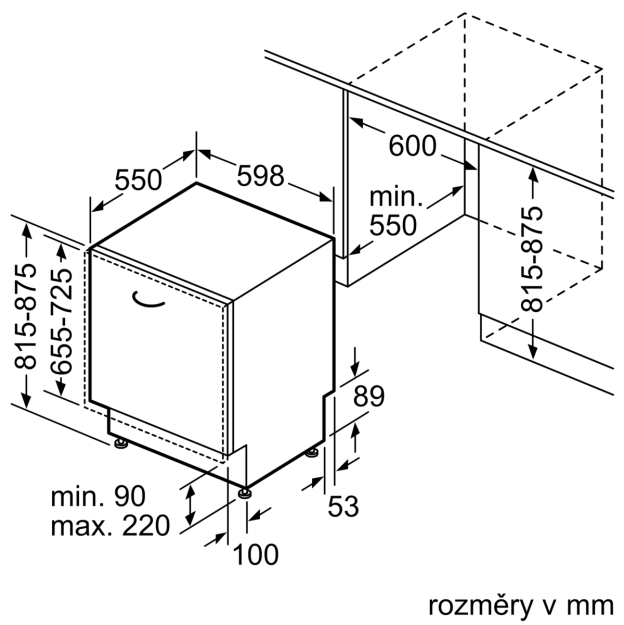
Rozměrové výkresy