Odsavač par komínový série 300

EFC226R

Chytré, inspirativní osvětlení odsavače par
Naše osvětlení odsavače par 300 LEDLights potřebuje mnohem méně energie než jiné typy osvětlení a nabízí značně delší životnost. Toto osvětlení je účinné a praktické a zajišťuje výjimečnou viditelnost pro všechny vaše požadavky při vaření.

Specifikace a benefity

Dlouhá životnost a skvělé osvětlení – s LEDlights budete mít při vaření jasno
Užijte si při vaření špičkové osvětlení. Naše osvětlení LEDlights spotřebovává mnohem méně energie než jiné typy osvětlení a zajišťuje v kuchyni vynikající světelné podmínky. Budete díky němu vařit rychleji a s větší jistotou.

Spolehlivě redukuje kuchyňské výpary
S naším účinným odsavačem par vytvoříte čistší prostředí, ve kterém můžete vařit, jíst i odpočívat. Spolehlivý motor odsavače účinně redukuje kuchyňské výpary, takže si čas strávený v kuchyni užijete víc, než kdy dříve.

Standardní tukový filtr pro čistou kuchyni
Díky našemu spolehlivému tukovému filtru si můžete vždy užívat čistého místa pro vaření. Když je zapotřebí nový filtr, lze jej snadno umýt nebo vyměnit. Vaše kuchyně bude déle čistší.

Čistý vzduch stisknutím tlačítka
Jednoduchým zmáčknutím tlačítka zvýšíte nebo snížíte výkon odsavače, abyste dosáhli v kuchyni čistého vzduchu.

- Typ odsavače: Komínový, šířka 60 cm
- Počet rychlostí: 3
- Hlučnost: min./max.: 53 / 66 dB(A)
- Možnost nastavení recirkulace vzduchu
- Způsob ovládání: mechanická tlačítka
- Osvětlení: LED žárovka, 2x
- Typ a číslo tukového filtru : Hliníkový, 2
- Rozměry V x Š x H (mm): 690 x 598 x 450

Odsavač par komínový série 300

EFC226R

Technická specifikace
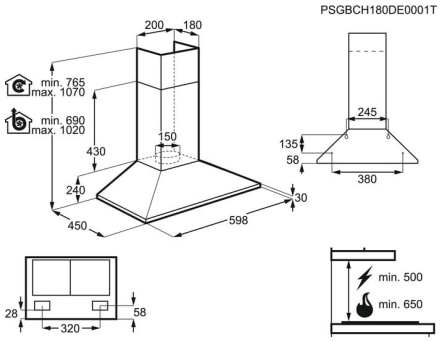
Barva	Matt Black painted
Stupně výkonu	3
Ovládání	Mechanické tlačítkové
Osvětlení	LED žárovka
Třída energetické účinnosti	D
Výkon, min/max/intenzivní (m3/h)	235/420/-
Hlučnost, min/max/intenzivní dB(A)	53/66/-
Třída účinnosti tukové filtrace	D
Min. odstup od elektrické varné desky (cm)	50
Min. odstup od plynové varné desky (cm)	65
Roční spotřeba energie (kW/rok)	72.8
Obecná velikost (cm)	60
Recirkulace	Ano
Externí vývod	Ano
Teplota světla (K)	3000
Počet světel	2
Spojení Hob2Hood	Ne
Třída účinnosti dynamiky tekutin	E
Index účinnosti dynamiky tekutin	8.1
Index účinnosti tukové filtrace	65.1
Třída účinnosti osvětlení	E
Index účinnosti osvětlení	8.125
Minimální výkon recirkulace (m3/h)	155
Maximální výkon recirkulace (m3/h)	225
Hlasitost při minimálním výkonu (dB (A))	57
Hlasitost při maximálním výkonu (dB (A))	70
Kód produktu (PNC)	942 022 433
EAN kód produktu	7332543678273
Hmotnost (kg)	8.2
Hmotnost včetně obalu (kg)	10.5