SIEMENS

iQ700, Vestavná mikrovlnná trouba, 60 x 45 cm, Nerez CF634AGS1

45 cm vysoká vestavěná mikrovlnná trouba je ideálním pomocníkem při rozmrazování, ohřívání nebo přípravu pokrmů v nejkratším možném čase.

- ✓ cookControl7 - automatické programy zaručí nejlepší výsledky vaření.
- ✓ TFT displej: výborná čitelnost z jakéhokoliv úhlu pohledu.
- ✓ Výkon - vysoký výkon a úspora času díky až 900 W.

Vybavení

Technické údaje

Dodatečné funkce: ..... Pouze mikrovlnný ohřev
Řízení: ..... Elektrický
Rozměry spotřebiče: ..... 455 x 595 x 545 mm
Rozměry varného prostoru: ..... 242.0 x 430 x 345.0 mm
Délka přívodního kabelu: ..... 150.0 cm
Váha: ..... 24.5 kg
Hmotnost brutto: ..... 28.4 kg
EAN: 4242003754641
Max.výkon: ..... 900 W
příkon: ..... 1220 W
Proud: ..... 10 A
Nominální výkon: ..... 220-240 V
Frekvence: ..... 50 Hz
Typ zástrčky: ..... zalitá zástrčka s uzemněním
Dodávané příslušenství: ..... 1 x Skleněné nádobí

4 242003 754641

včetně příslušenství

1 x Skleněné nádobí

zvláštní příslušenství

HZ66X600 Dekorační lišta pro vertikální instalaci

SIEMENS

iQ700, Vestavná mikrovlnná trouba, 60 x 45 cm, Nerez CF634AGS1

Vybavení

Mikrovlnný ohřev a druhy ohřevu
- max. výkon: 900 W; 5 stupňů výkonu: 90 W, 180 W, 360 W, 600 W, 900 W
- inteligentní invertorová technologie: maximální výkon je regulován až na 600 W při delším provozu
- vnitřní objem: 36 l

Design
- nerezový vnitřní prostor, skleněné dno

Čištění
- humidClean - hydrolytické čištění

Komfort
- elektronické hodiny
- 2,8" barevný textový TFT displej vč. češtiny, dotyková tlačítka, elektronický
- tlačítka s krátkým zdvihem, tlačítko start, válec, otočné voliče
- koncept snadné obsluhy - obzvlášť snadné nastavování
- cookControl 7
- 3 programy pro rozmrazování a 4 programy pro vaření s mikrovlnami
- LED osvětlení
- výklopná dvířka
- designové madlo z nerezové oceli

Příslušenství
- 1 x skleněná mísa

Bezpečnost a energetická náročnost
- bezpečnostní vypínání trouby
- tlačítko start spínač kontaktu dveří
- chladící ventilátor

Technické informace
- délka přívodního kabelu: 150 cm
- celkový příkon elektro: 1.22 kW
- napětí: 220 - 240 V
- pro vestavbu do vysoké skříňky o šířce 60 cm

Rozměry
- rozměry spotřebiče (V x Š x H): 455 mm x 595 mm x 545 mm
- rozměry niky (V x Š x H): 450 mm - 450 mm x 560 mm - 560 mm x 550 mm
- „potřebné rozměry naleznete v instalačních materiálech“

SIEMENS

iQ700, Vestavná mikrovlnná trouba, 60 x 45 cm, Nerez CF634AGS1
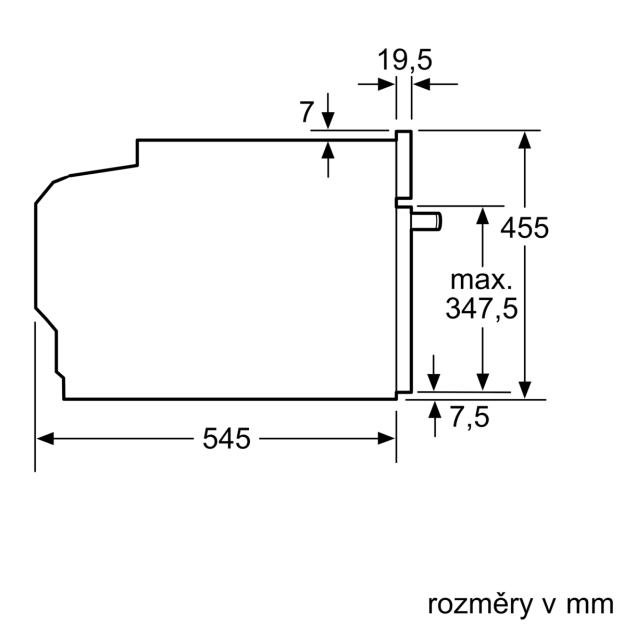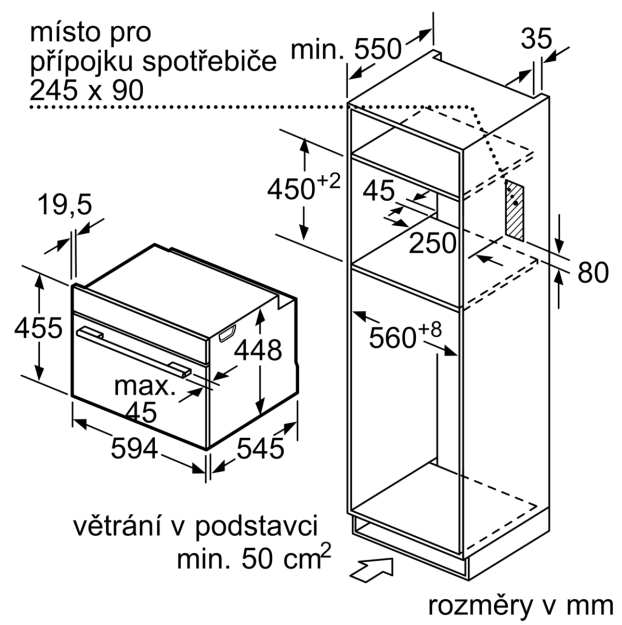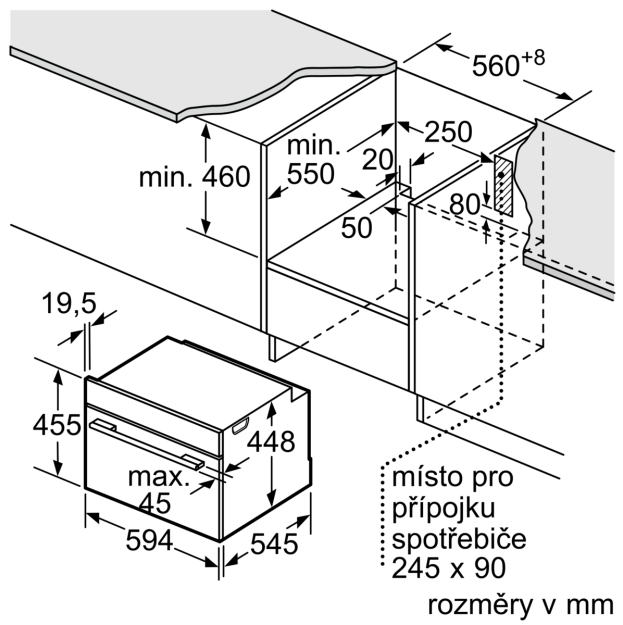
Rozměrové výkresy