SIEMENS

iQ300, Nástěnný odsavač par, 60 cm, Nerez
LC66BBM50

B

touchControl

zvláštní příslušenství

LZ11DXI16 CleanAir Plus cirkulační sada, LZ11FXC56 CleanAir Plus cirkulační sada (vnější), LZ31XXB16 CleanAir Plus pachový filtr (náhradní), LZ50660 panel na zadní stěnu 60 x 65 cm, LZ50661 Panel na zadní stěnu, LZ11FXD51 Long Life cirkulační sada (vnější), LZ12250 Prodloužení komínu odsavače par (1000mm), LZ12350 Prodloužení komínu odsavače par (1500mm), LZ10FXJ00 Long Life cirkulační sada, LZ11DXB14 CleanAir Standard pach.filtr (náhradní), LZ11DXI14 CleanAir Standard cirkulační sada, LZ00XXP00 Long Life pachový filtr (náhradní), LZ10DXA00 Standardní pachový filtr (náhradní), LZ10DXU00 Standardní cirkulační sada

Odsavač par v designu box nabízí účinný výkon.

- ✓ Optimální viditelnost a atmosféra při vaření - LED osvětlení.
- ✓ Extrémně tichý odsavač par, díky němuž zůstane vaše kuchyně klidným místem.
- ✓ touchControl - snadný způsob zvolení stupně odvětrání či intenzitu osvětlení.
- ✓ Intenzivní stupeň s automatickým zpětným nastavením

Vybavení

Technické údaje

Typ konstrukce: ..... Nástěnná
Délka přívodního kabelu: ..... 130.0 cm
Výška komínu: ..... 583-912/583-1022 mm
Výška: ..... 53 mm
Minimální vzdálenost nad elektrickou varnou deskou: ..... 550 mm
Minimální vzdálenost nad plynovou varnou deskou: ..... 650 mm
Váha: ..... 11.5 kg
Řízení: ..... Elektrický
Regulace výkonových stupňů: ..... 3 stupně + intenzivní
Max. výkon ventilátoru - provoz odvětrávání: ..... 368 m³/h
Výkon ventilátoru při intenzivním stupni - provoz s cirkulací vzduchu: ..... 441 m³/h
Max. výkon ventilátoru - provoz s cirkulací vzduchu: ..... 337 m³/h
Výkon ventilátoru při intenzivním stupni - provoz odvětrávání: 605 m³/h
Maximum Air flow: ..... 368 m³/h
Počet žárovek (ks): 2
Noise level: ..... 60 dB(A) re 1 pW
Průměr odvětrávacího hrdla: ..... 120 / 150 mm
Materiál tukového filtru: ..... Hliníkový tukový filtr, lze mýt v myčce nádobí
EAN: 4242003811078
příkon: ..... 220 W
Proud: ..... 10 A
Nominální výkon: ..... 220-240 V
Frekvence: ..... 50; 60 Hz
Typ zástrčky: ..... zalitá zástrčka s uzemněním
Druh instalace: ..... Na stěnu

4 242003 811078

SIEMENS

iQ300, Nástěnný odsavač par, 60 cm, Nerez
LC66BBM50

Vybavení

Druh provozu a výkon
- možnost odtahu i recirkulace
- pro provoz s cirkulací je nutná startovací montážní sada, která lze zakoupit jako zvláštní příslušenství

Výkon a spotřeba
- třída spotřeby energie: B* (na stupnici třídy energetické účinnosti od A+++ do D)
- průměrná spotřeba energie: 48.1 kWh/rok*
- třída účinnosti odsávání: A*
- třída účinnosti osvětlení: A*
- třída účinnosti tukového filtru: B*
- hlučnost odvětrání při normálním stupni min./max.: 48/60 dB*
- s cleanAir Plus sadou pro provoz s cirkulací (k dispozci jako volitelné příslušenství) dosáhne váš odsavač par níže uvedených hodnot:
- - výkon odsávání: max. normální stupeň:337m³/h
- intenzivní stupeň:441m³/h
- - hodnoty hlučnosti: max. normální stupeň:70dB(A) re 1 pW
- intenzivní stupeň:74 dB(A) re 1 pW
- výkon odvětrání podle EN 61591:
- max. normální stupeň368 m³/h, intenzivní stupeň 605 m³/h
- hodnoty hlučnosti dle EN 60704-2-13 při odvětrávání pro max. normální stupeň: 60 dB dB(A) re 1 pW
- hodnoty hlučnosti podle EN 60704-2-13 při odvětrání:
- max. normální stupeň:60dB(A) re 1 pW
- intenzivní stupeň:69 dB(A) re 1 pW
- odtahová trubka o Ø 150 mm (Ø 120 mm součástí)

Komfort
- touchControl ovládání
- elektronické ovládání
- touchControl ovládání a LED displej
- 3 stupně výkonu + 1 intenzivní
- intenzivní stupeň s automatickým zpětným nastavením: 6 min
- vysoce výkonný ventilátor s dvousměrným odsáváním
- asynchronní energeticky úsporný kondenzátorový motor
- osvětlení: 2 x 1,5W LED
- intenzita světla: 242 lux
- barevná teplota: 3500 K
- příkon: 220 W
- délka připojovacího kabelu se zástrčkou: 1.3 m
- kovový tukový filtr, vhodný pro mytí v myčce nádobí

Rozměry
- rozměry spotřebiče pro odvětrávání (V x Š x H): 635-965 x 600 x 500 mm
- rozměry spotřebiče pro recirkulaci (V x Š x H): 635-1075 x 600 x 500 mm
- rozměry spotřebiče při cirkulaci s CleanAir Plus montážní sadou (VxŠxH):
- 703 x 600 x 500mm - montáž na komín
- 833-1163 x 600 x 500 mm - montáž na prodloužení komínu
- rozměry spotřebiče při cirkulaci s cleanAir modulem (VxŠxH):
- 703 x 600 x 500mm - montáž na vnější kanál
- 833-1163 x 600 x 500 mm - montáž na vnitřní kanál
- rozměry spotřebiče pro cirkulaci s CleanAir Plus montážní sadou (V x Š x H):
- 703 x 600 x 500mm - montáž na komín
- 833-1163 x 600 x 500 mm - montáž na prodloužení komínu

* Podle nařízení EU 65/2014

SIEMENS

iQ300, Nástěnný odsavač par, 60 cm, Nerez
LC66BBM50
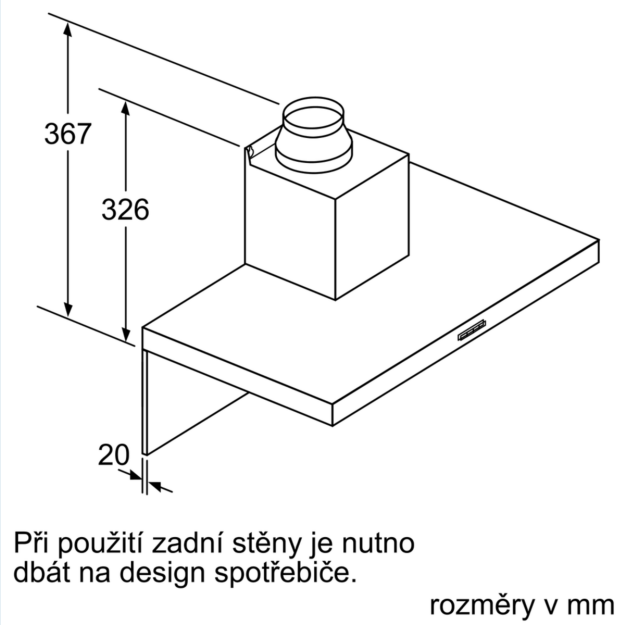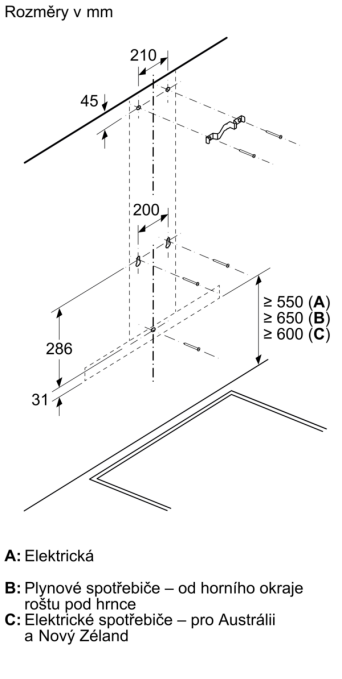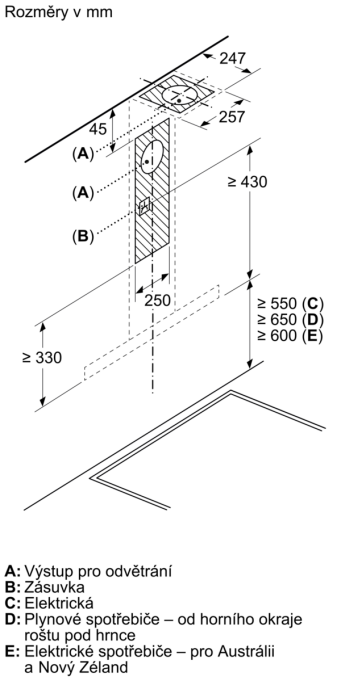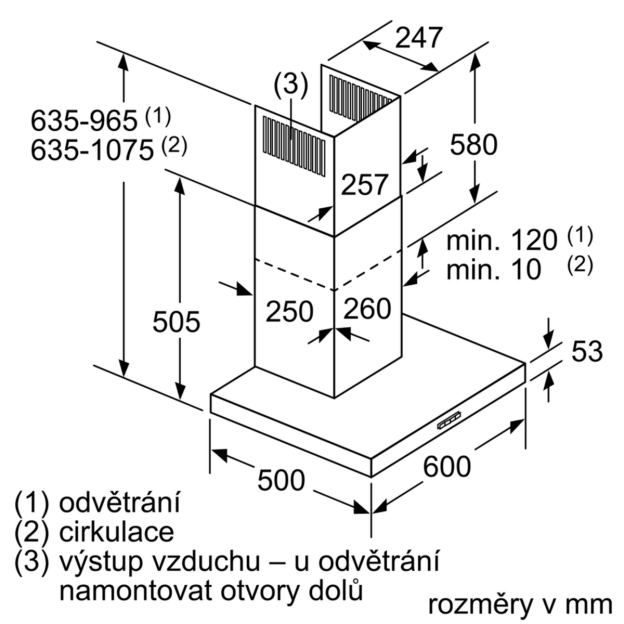
Rozměrové výkresy