## Serie 8, Vestavná kompaktní trouba s mikrovlnami, 60 x 45 cm, Bílá CMG633BW1

**včetně příslušenství**

1 x kombinovaný rošt, 1 x univerzální pánev

**zvláštní příslušenství**

HEZ327000 Pečicí kámen s dřevěnou lopatkou, HEZ530000 2 univerzální pánve (poloviční formát), HEZ531010 Pečicí plech s nepřilnvým povrchem, HEZ532010 Pečicí plech s keramickým povrchem, HEZ617000 Forma na pizzu, HEZ625071 Grilovací plech, HEZ631070 Pečicí plech, HEZ632070 Hluboký pečicí plech, HEZ634080 Kombinovaný rošt, HEZ636000 Skleněná pánev, HEZ660050 Dekorační lišta, HEZ660060 Dekorativní lišta, HEZ664000 Kombinovaný rošt, HEZ915003 Skleněný pekáč, HEZG0AS00 Síťový kabel, délka 3 m

## Kompaktní trouba s mikrovlnami: velmi rychle vám umožňuje dosáhnout perfektních výsledků pečení.

- **Mikrovlnná funkce**: pro rychlé rozehřátí nebo pro rychlé vaření v kombinaci s horkým vzduchem.
- **4D horký vzduch**: rovnoměrné rozložení tepla pro dokonalé výsledky
- **AutoPilot14**: zkratka k dokonale upečeným pokrmům.
- **TFT-displej a ovládání**: snadné obsluha díky ovládacímu prstenci kolem barevného textového displeje se symboly.
- **LED osvětlení**: perfektní osvětlení vnitřního prostoru s minimální spotřebou energie.

**Technické údaje**

Přídavné funkce: ..... Kombinovaná trouba s mikrovlnami
Řízení: .....Elektrický
Rozměry spotřebiče: ..... 455 x 594 x 548 mm
Rozměry varného prostoru: ..... 237.0 x 480 x 392.0 mm
Délka přívodního kabelu: .....150.0 cm
Hmotnost netto: ..... 35.5 kg
Hmotnost brutto: .....37.8 kg
EAN: ..... 4242002807416
Max. výkon: ..... 900 W
příkon: ..... 3600 W
Jištění: .....16 A
Napětí: ..... 220-240 V
Frekvence: .....60; 50 Hz
Typ zástrčky: ..... zalitá zástrčka s uzemněním
Včetně příslušenství: .....1 x kombinovaný rošt, 1 x univerzální pánev

4 242002 807416

# Serie 8, Vestavná kompaktní trouba s mikrovlnami, 60 x 45 cm, Bílá CMG633BW1

## Kompaktní trouba s mikrovlnami: velmi rychle vám umožňuje dosáhnout perfektních výsledků pečení.

**Typ trouby / druh ohřevu**

- Kompaktní trouba s mikrovlnami s 6 druhy ohřevu: 4D horký vzduch, horký vzduch eco, gril s cirkulací vzduchu, velkoplošný gril, maloplošný gril, předehřívání
- další způsoby ohřevu s mikrovlnami: mikrovlnný ohřev, kombinovaný mikrovlnný ohřev (varioSpeed)
- inteligentní invertorová technologie: maximální výkon je regulován až na 600 W při delším provozu
- max. výkon: 900 W; 5 možností nastavení mikrovlnného výkonu (90 W,180 W,360 W,600 W, 900 W) s invertorem
- teplota v rozmezí od 30 °C - 275 °C
- vnitřní objem: 45 l

**Výsuvný systém**

- počet pečicích úrovní: 3 ks

**Design**

- snadné a intuitivní nastavení funkcí a druhu ohřevu pomocí ovládacího prstence v elegantním nerezovém provedení

**Komfort**

- 2,5" barevný textový TFT displej vč. češtiny, dotyková tlačítka
- elektronické hodiny s časovou předvolbou
- automatický návrh teploty
- ukazatel aktuální teploty ukazatel předehřevu AutoPilot
- AutoPilot 14
- výklopná dvířka, SoftMove - tlumené otevírání a zavírání dvířek, SoftClose - dovírání dvířek
- designové madlo z nerezové oceli
- pomocný systém: AutoPilot
- rychloohřev
- LED osvětlení, osvětlení trouby se separátním vypínáním
- chladící ventilátor

**Příslušenství**

- rošt, smaltovaný hluboký plech

**Bezpečnost a energetická náročnost**

- nízká teplota dvířek
- dětská pojistka
- bezpečnostní vypínání ukazatel zbytkového tepla tlačítko start spínač kontaktu dveří mechanický zámek dveří

**Technické informace**

- délka přívodního kabelu: 150 cm
- napětí: 220 - 240 V
- celkový příkon elektro: 3.6 kW

**Rozměry**

- rozměry spotřebiče (V x Š x H): 455 mm x 594 mm x 548 mm
- rozměry niky (V x Š x H): 450 mm - 455 mm x 560 mm - 568 mm x 550 mm
- „potřebné rozměry naleznete v instalačních materiálech“
- Doporučujeme vám vybrat si doplňkové produkty v rámci řady SER8, aby byla zaručena optimální designová kombinace všech vestavěných spotřebičů.

**Serie 8, Vestavná kompaktní trouba s mikrovlnami, 60 x 45 cm, Bílá**
**CMG633BW1**

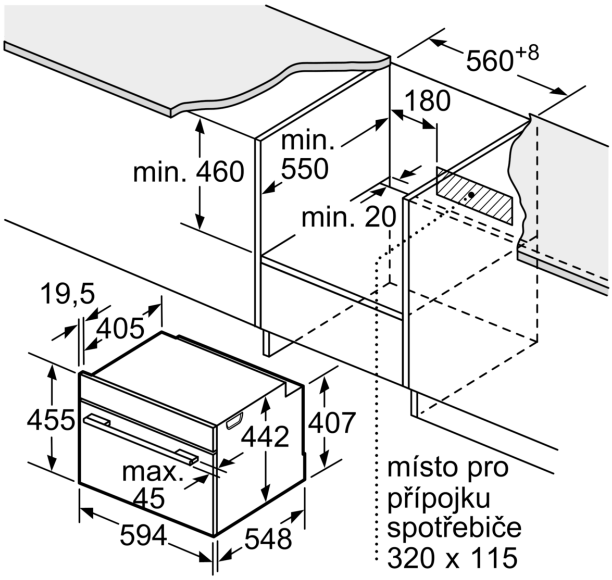


rozměry v mm

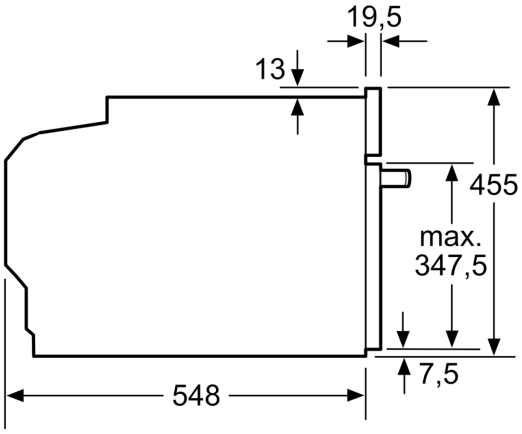


rozměry v mm

vestavba s varnou deskou

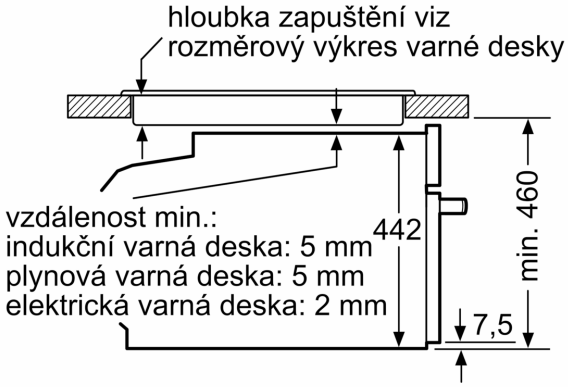


rozměry v mm

Pokud je kompaktní spotřebič vestavěný pod varnou deskou, musí být dodržená následující tloušťka pracovní desky (příp. včetně nosné konstrukce).

| **Typ varné desky** | **min. tloušťka pracovní desky** | |
|---|---|---|
| | nasazená | v rovině |
| indukční varná deska | 42 mm | 43 mm |
| celoplošná indukční varná deska | 52 mm | 53 mm |
| plynová varná deska | 32 mm | 43 mm |
| elektrická varná deska | 32 mm | 35 mm |

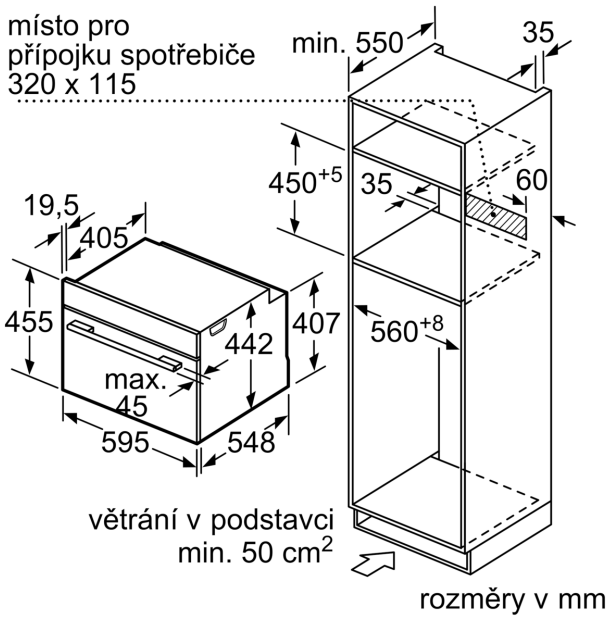
místo pro
přípojku spotřebiče
320 x 115
min. 550
35
450+5
35
60
19,5
405
455
442
407
560+8
max.
45
595
548
větrání v podstavci
min. 50 cm2
rozměry v mm