BOSCH

Register your new appliance now at MyBosch and enjoy benefits free of charge: **bosch-home.com/welcome**

MyBosch

Robot Vacuum & Mop

BCR2S2... **BCR2P2...**

[cs]	Návod k obsluze	Robotický vysavač a mop	7
[sk]	Návod na používanie	Robotický vysávač a mop	14

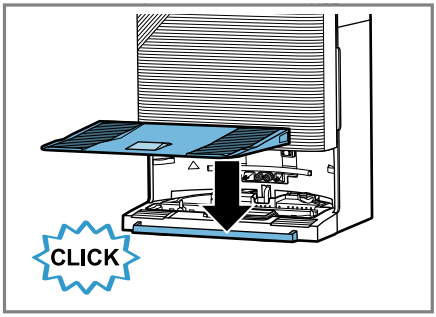

1

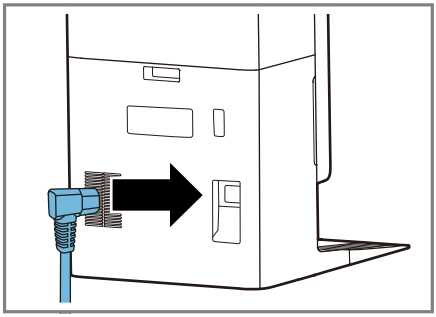

2

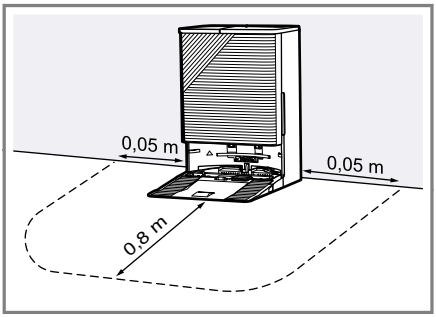

3

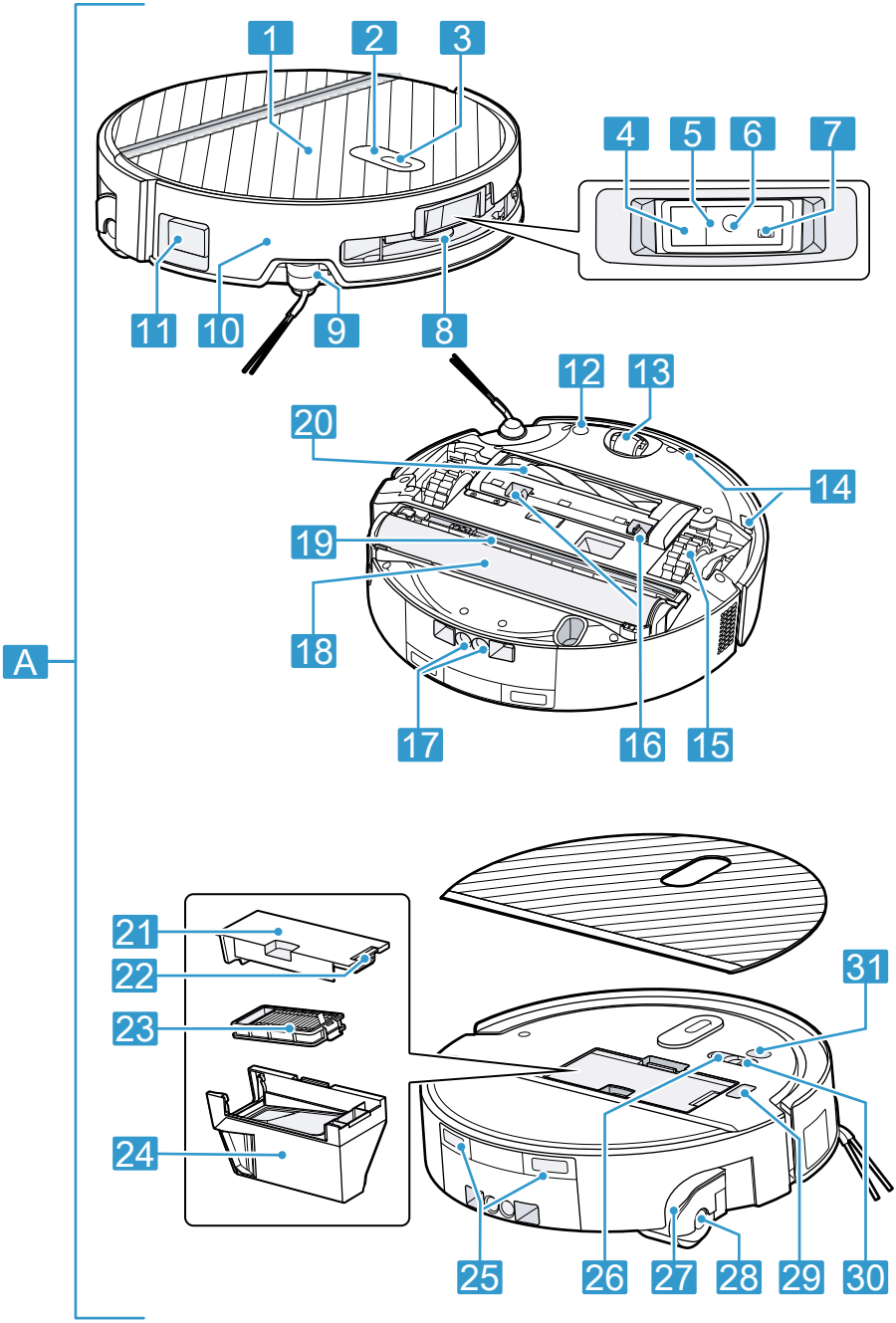
A
1
2
3
4
5
6
7
8
9
10
11
12
13
14
15
16
17
18
19
20
21
22
23
24
25
26
27
28
29
30
31

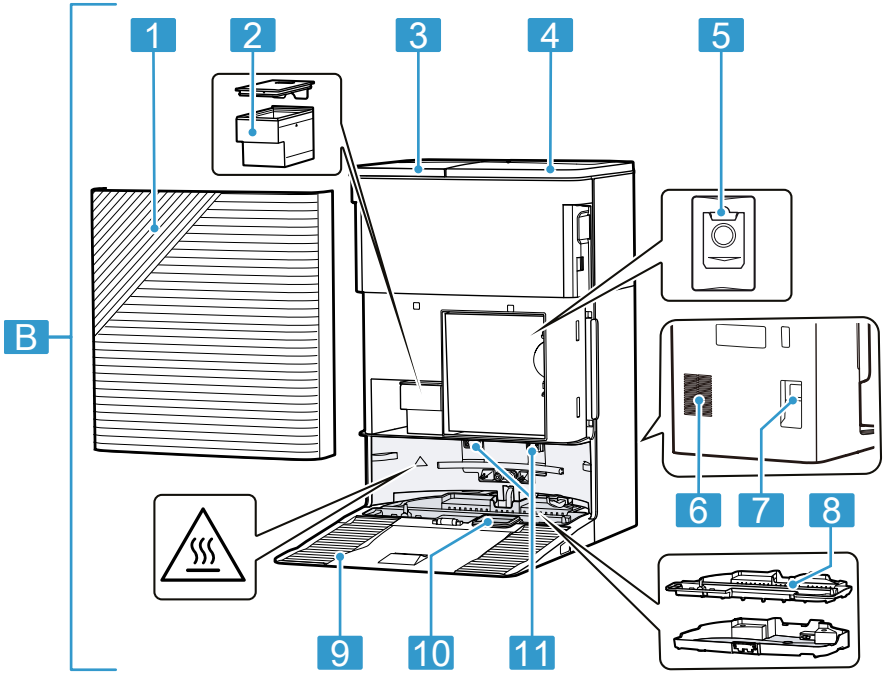

5

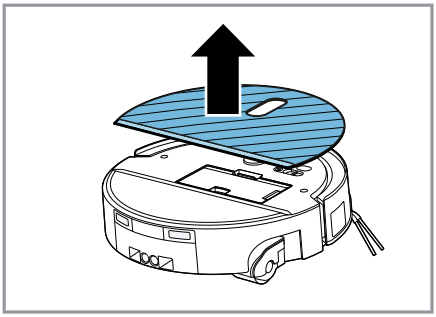

6

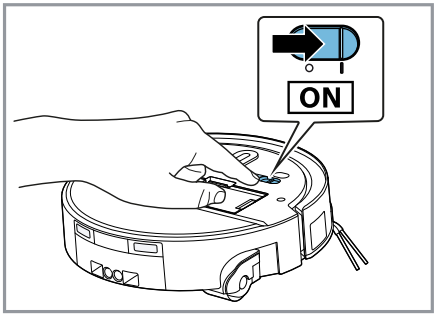

7

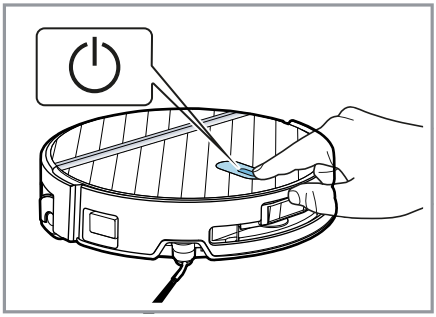

8

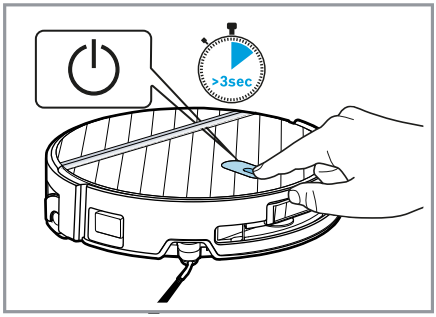

9

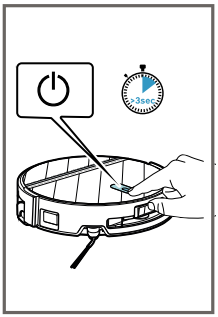

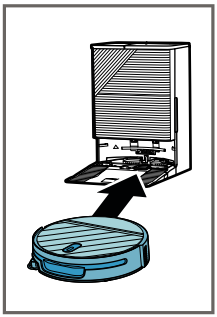

10

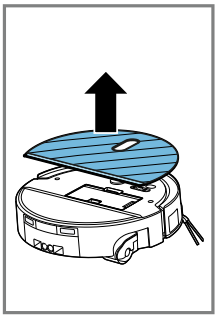

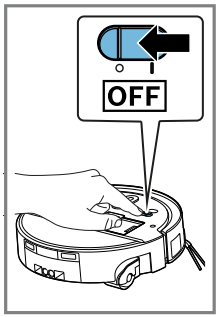

11

12

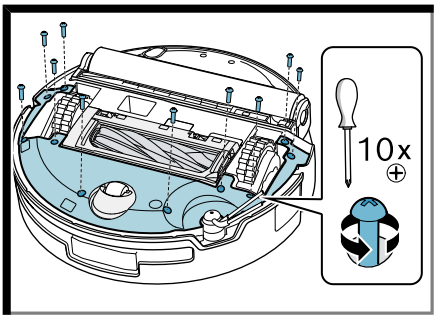

13

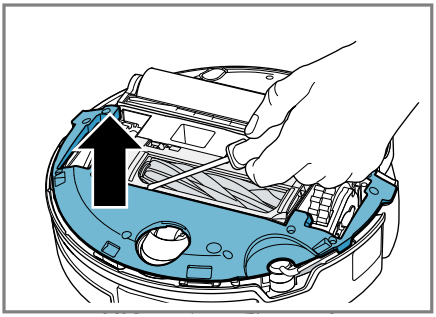

14

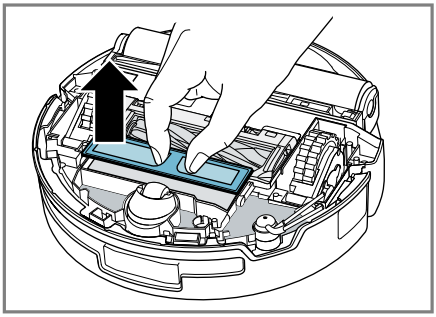

15

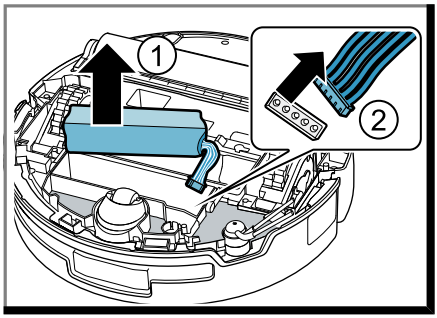

16

- Pečlivě si přečtěte tento návod.
- Uschovejte návod a také informace o výrobku pro pozdější použití nebo pro následujícího majitele.
- V případě poškození při přepravě spotřebič nepřipojujte.

Spotřebič používejte pouze:

- s originálními díly a příslušenstvím. V případě poškození při použití cizích produktů zanikají nároky ze záruky.
- k čištění textilních a tvrdých podlahových krytin.
- k čištění v připravených prostorech.
- pro soukromé použití v domácnosti a v uzavřených místnostech domova při prostorové teplotě.
- do maximální nadmořské výšky 2000 m nad mořem.

Vytírací systém používejte pouze:

- pro použití, která jsou popsána v tomto návodu.
- pro vysávání a vytírání hladkých tvrdých podlah odolných vůči vlhkosti.

Spotřebič nepoužívejte:

- k čištění osob nebo zvířat,
- k nasávání zdraví škodlivých látek, materiálů s ostrými hranami, horkých nebo žhavých látek.
- k nasávání vlhkých nebo tekutých látek.
- k nasávání snadno vznětlivých nebo výbušných látek a plynů.
- k vysávání popela a sazí.
- k nasávání prachu z toneru z tiskáren a kopírek.
- k nasávání stavebních sutin.

Vytírací systém nepoužívejte:

- pro čištění podlah bez povrchové úpravy a korkových podlah,
- pro čištění velmi drsných povrchů (např. betonu, asfaltu),
- pro čištění koberců, čalounění a matrací.
- pro vysávání kapalin nebo lepivých, viskózních látek.

Spotřebič odpojte od napájení, pokud:

- spotřebič čistíte.

Tento spotřebič mohou používat děti starší 8 let a osoby s omezenými fyzickými, senzorickými nebo duševními schopnostmi nebo s nedostatečnými zkušenostmi a/nebo znalostmi, pokud jsou pod dohledem nebo byly instruovány o bezpečném použití spotřebiče a pochopily z toho vyplývající nebezpečí.
Děti si nesmí se spotřebičem hrát.
Čištění a údržbu spotřebiče nesmí provádět děti bez dozoru.

Bezpečnostní pokyny

Dodržujte bezpečnostní pokyny.

- ▶ Zajistěte, aby se síťový kabel nikdy nedostal do kontaktu s horkými částmi spotřebiče nebo zdroji tepla.
- ▶ Zajistěte, aby se síťový kabel nikdy nedostal do kontaktu s ostrými rohy nebo hranami.
- ▶ Síťový kabel nikdy nelámejte, nestlačujte a neprovádějte na něm změny.
- ▶ Spotřebič zapojujte a používejte pouze v souladu s údaji na typovém štítku.
- ▶ Spotřebič zapojujte do sítě střídavého proudu jen pomocí předpisově instalované zásuvky s uzemněním.

- ► Systém ochranných vodičů elektrické domovní instalace musí být instalován podle předpisů.
- ► Opravy spotřebiče smí provádět pouze odborný personál, který je k tomu vyškolený.
- ► K opravě spotřebiče se smí používat pouze originální náhradní díly.
- ► Pokud je síťový kabel tohoto spotřebiče poškozený, musí ho vyměnit výrobce, jeho zákaznický servis nebo podobně kvalifikovaná osoba, aby se zabránilo ohrožení.
- ► Nikdy nepoužívejte poškozený spotřebič nebo poškozenou stanici. Kontaktujte zákaznický servis. →*Strana 14*
- ► Nikdy nepoužívejte spotřebič s natrženým nebo zlomeným povrchem.
- ► Při odpojování spotřebiče z elektrické sítě nikdy netahejte za síťový kabel. Vždy tahejte za síťovou zástrčku síťového kabelu.
- ► Spotřebič nikdy netahejte a nepřenášejte za síťový kabel.
- ► Pokud je spotřebič nebo síťový kabel poškozený, ihned odpojte síťovou zástrčku ze zásuvky nebo vypněte pojistku v pojistkové skříňce.
- ► Spotřebič používejte pouze v uzavřených místnostech.
- ► Spotřebič nikdy nevystavujte velkému teplu a vlhkosti.
- ► Nečistěte příliš mokré podlahy.
- ► Neponořujte ji do kapalin ani ji nedržte pod tekoucí vodou.
- ► Při čištění spotřebiče nepoužívejte parní nebo vysokotlaké čističe.
- ► Opravy příslušenství smí provádět pouze vyškolený odborný personál.
- ► Před čištěním odstraňte z podlahy všechny kabely a elektrické předměty.
- ► Chraňte baterii před ohněm, horkem a nepřetržitým slunečním zářením.
- ► Chraňte baterii před vodou a proniknutím vlhkosti.
- ► Baterii nikdy neotevírejte.
- ► Nepoužívanou baterii uchovávejte v dostatečné vzdálenosti od kovových předmětů, např. kancelářských sponek, mincí, klíčů, hřebíků nebo šroubů.
- ► Akumulátor smí vyměňovat pouze vyškolení odborníci.
- ► Nikdy nenabíjejte akumulátor mimo spotřebič.
- ► Pro nabíjení akumulátoru používejte výhradně servisní stanici VXBS2AV dodanou se spotřebičem.
- ► Při čištění spotřebiče nepoužívejte hořlavé látky nebo látky s obsahem alkoholu.
- ► Používejte pouze adaptéry a síťové kabely schválené výrobcem.
- ► Nikdy si na spotřebič nestoupejte.
- ► Nestoupejte si na servisní stanici.
- ► Obalový materiál uchovávejte mimo dosah dětí.
- ► Nedovolte dětem, aby si hrály s obalovým materiálem.
- ► Pokud z poškozené baterie unikají výpary, zajistěte přívod čerstvého vzduchu.
- ► V případě potíží vyhledejte lékaře.
- ► Pokud z poškozené baterie unikají kapaliny, v případě kontaktu s pokožkou pokožku ihned opláchněte vodou.
- ► Při kontaktu s očima kromě toho vyhledejte lékařskou pomoc.
- ► Vlhké podlahy nechte uschnout.
- ► Po vlhkých podlahách choďte opatrně.
- ► Ruce, vlasy, oděv a ostatní předměty neumisťujte do blízkosti rotujících dílů.
- ► Nevytírejte ostré nebo špičaté předměty.

Upozornění k použití infračervených laserů

Senzorový blok pro navigaci LiDAR a senzory pro rozpoznávání překážek vyzařují při provozu infračervené světlo třídy laseru 1.

Spotřební laserový výrobek

- ■ EN 50689:2021
- ■ IEC 60825-1:2014

■ EN 60825-1:2014+A11:2021

- ► Nemiřte laserový paprsek na osoby, protože může dojít kvůli oslnění k úrazům.
- ► Nedívejte se do přímého nebo odraženého paprsku.
- ► Spotřebič ani jeho vlastnosti nikdy technicky neupravujte.

Zabránění věcným škodám

- ► Pokud z poškozené baterie unikají kapaliny, potřísněné předměty zkontrolujte a očistěte.
- ► Poškozené předměty vyměňte.
- ► Před použitím vysávaný prostor vykliďte.
- ► Zajistěte schody a stupně tak, aby spotřebič nespadl přes hrany.
- ► Spotřebič nikdy nepoužívejte v místnostech, ve kterých spí děti nebo kojenci.
- ► Spotřebič nikdy nepoužívejte v místnostech s hořícími svíčkami nebo křehkými předměty.
- ► Servisní stanici nepoužívejte na podlahách, které jsou choulostivé vůči vlhkosti.
- ► Robotický vysavač s mokrým vytíracím válcem nenechávejte delší dobu stát na jednom místě mimo servisní stanici.
- ► Spotřebič nikdy nepoužívejte bez nádoby na prach a filtru.
- ► Servisní stanici nikdy nepoužívejte bez sáčku na prach a ochranného filtru motoru.
- ► Neplňte vodu s teplotou vyšší než 50 °C.
- ► Čisticí přísady dávkujte podle pokynů výrobce.
- ► Nepoužívejte vosky, oleje a čisticí přísady neředitelné vodou.
- ► Nepoužívejte neprůhledné, pěnivé čisticí přísady s chlórem a kyselinami (např. prostředky na mytí nádobí).
- ► Používejte pouze neutrální čisticí prostředky.
- ► Na servisní stanici neodkládejte žádné předměty a nestoupejte si na ni.

Instalace a připojení

Zde se dozvíte, kde je nejlepší místo pro instalaci vašeho spotřebiče. Kromě toho se dozvíte, jak spotřebič zapojíte do elektrické sítě.

Poznámka

Dodržujte následující pokyny pro instalaci:

- ■ V okolí stanice se nesmí vyskytovat žádné předměty a překážky.
- ■ Z nejbližšího okolí odstraňte odrazivé předměty.
- ■ Stanici postavte na tvrdý podklad, abyste mohli používat všechny funkce spotřebiče.
- ■ Postavte stanici přímo ke stěně.

Montáž servisní stanice

1. Nasaďte spodní desku na servisní stanici a nechte ji slyšitelně zaskočit.
   →*Obr.* **1**
2. Síťový kabel spojte se servisní stanicí.
   →*Obr.* **2**

Instalace servisní stanice

Poznámka: Než budete servisní stanici přenášet na jiné místo, vyprázdněte nádržku na vodu v servisní stanici.

1. Stanici postavte na pevný, rovný podklad.
   →*Obr.* **3**
   V prostoru minimálně 0,05 m vedle stanice a minimálně 0,8 m před stanicí se nesmí nacházet žádné předměty a překážky.
2. Stanici umístěte až ke stěně tak, aby se jí dotýkala.

Seznámení

Přehled výrobku

Zde naleznete přehled součástí vašeho spotřebiče.
→*Obr.* **4**

A	Robotický vysavač
1	Kryt
2	Ukazatel stavu
3	Ovládací tlačítko
4	Senzor pro vyhýbání překážkám
5	Kontrolka kamery[1]
6	Kamera
7	Přídavné světlo
8	Navigační modul LiDAR
9	Postranní kartáč
10	Nárazník
11	Stěnový senzor
12	Senzor pro rozpoznávání koberce
13	Řídicí kolečko
14	Senzor pro rozpoznávání schodů
15	Pojezd
16	Uvolňovací tlačítko hlavního kartáče
17	Přípojka pro plnění čisté vody
18	Vytírací váleček
19	Záchytná miska pro vytírací váleček

20	Hlavní kartáč
21	Víko nádoby na prach
22	Uvolňovací spona nádoby na prach
23	Jemný prachový filtr
24	Nádoba na prach
25	Nabíjecí kontakty
26	Tlačítko reset a ukazatel Wi-Fi
27	Kryt vytíracího válečku
28	Uvolňovací tlačítko vytíracího válce [1]
29	QR kód pro nastavení spojení Home Connect.
30	Vypínač
31	Přípojka pro přenos dat (jen pro zákaznický servis)

[1] V závislosti na vybavení spotřebiče

Přehled servisní stanice

Zde najdete přehled součástí servisní stanice.
→ *Obr.* **5**

B	Servisní stanice
1	Kryt
2	Nádržka na čisticí přísadu
3	Nádrž na použitou vodu
4	Nádrž na čistou vodu
5	Vak na prach
6	Větrací otvory
7	Připojení síťového kabelu
8	Záchytná miska s vložkou
9	Spodní deska
10	Vstupní otvor pro automatické vyprazdňování
11	Nabíjecí kontakty stanice

Ovládací prvky

Zde najdete přehled ovládacích prvků spotřebiče.

Ovládací prvky robotického vysavače

Symbol	Použití
⏻	Ovládání robota. ■ Krátké stisknutí: Spuštění nebo přerušení čištění. Pokračování přerušeného čištění. ■ Stisknutí po dobu 3 sekund: Čištění se přeruší a spotřebič najede ke stanici nebo na počáteční bod čištění. ■ 2 krátká stisknutí: Vysunutí nebo zasunutí vytíracího válečku.
ᯤ	■ Krátké stisknutí: Spojení s aplikací Home Connect. ■ Dlouhé stisknutí: Resetování na standardní nastavení a deaktivace připojení k internetu a s Bluetooth. ■ Ukazatel stavu Wi-Fi
O/I	Zapnutí nebo vypnutí robota.

Ukazatele stavu

Ukazatel stavu vám signalizuje různé provozní stavy.

Ukazatel	Význam
Svítí	Kamera pořizuje snímky okolního prostoru.
Nesvítí	Kamera není aktivní.

Wi-Fi a ukazatel Home Connect

Ukazatel	Význam
Pomalu bliká	Spotřebič není připojený k Wi-Fi.
Rychle bliká	Spotřebič čeká na spojení s aplikací Home Connect.
Nepřetržitě svítí	Spotřebič je spojený s aplikací Home Connect.

Symboly

Zde naleznete přehled symbolů na vašem spotřebiči.

Symbol	Popis
	Pozor, horký povrch
	Před nabíjením si přečtěte návod k použití.
	Pouze pro použití ve vnitřních prostorech.
	Napájecí zdroj
	Stejnosměrné napětí
	Střídavé napětí
T	Miniaturní pojistka s časovým zpožděním
	Bezpečnostní transformátor odolný proti zkratu

Symbol	Popis
	Polarita nabíjecí přípojky
	Třída ochrany přístrojů II – ochranná izolace
III	Třída ochrany přístrojů III – ochranné malé napětí

Síťová rozhraní

Zde najdete informace o síťových rozhraních spotřebiče.

Označení	Popis
Bluetooth	Aktivujte Bluetooth pro spojení robotického vysavače se sítí během konfigurace sítě. Bluetooth používá GAP1800, GATT 1801 pro bezpečnou konfiguraci a výměnu dat.
Wi-Fi[1] Robotický vysavač	Umožňuje přenos dat mezi aplikací Home Connect a robotickým vysavačem. Umožňuje ovládání spotřebiče pomocí aplikace Home Connect.
Infračervené rozhraní	Umožňuje přenos dat mezi servisní stanicí a robotickým vysavačem.

[1] Wi-Fi je registrovaná značka Wi-Fi Alliance.

Ovládání

Poznámky

- Spojte robotický vysavač s aplikací Home Connect a ovládejte ho pomocí této aplikace, abyste využívali funkce spotřebiče v plném rozsahu.
  Čištění lze s menším rozsahem funkcí spustit také přímo na spotřebiči.
- Informace a vysvětlení k ovládání servisní stanice najdete online naskenováním QR kódu na obálce, v aplikaci Home Connect a na našich webových stránkách *www.bosch-home.com*.
- Komunikace mezi servisní stanicí a robotem může být z důvodu překážek nebo kvůli prostorovému oddělení rušená nebo přerušená. Robota pak nelze ovládat pomocí ovládacího panelu servisní stanice. Počkejte, dokud se robot nebude znovu nacházet v blízkosti servisní stanice.

Tip

Pro účinné čištění stačí použít pouze vodu. Pokud byste přesto chtěli použít mycí roztok, musí odpovídat následujícím požadavkům.

- Nepoužívejte vosky, oleje a čisticí přísady neředitelné vodou.
- Nepoužívejte neprůhledné, pěnivé čisticí přísady s chlórem (např. prostředky na mytí nádobí).
- Používejte pouze neutrální čisticí prostředky.
- Čisticí přísady dávkujte podle pokynů výrobce.

Požadavky na čištěný prostor

Zde se dozvíte, jak musíte připravit čištěný prostor, abyste zvýšili efektivitu čištění.

Místo instalace	Požadavky
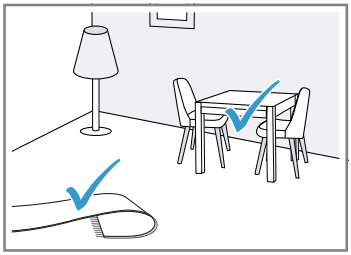	Nábytek, např. židle, postavte na určené místo. Podlahu připravte před čištěním následujícím způsobem: ■ Odstraňte z podlahy předměty jako kabely, hadry, bačkory atd. ■ Koberečky s třásněmi přehněte. ■ Opusťte chodby a úzká místa, abyste spotřebič nezablokovali.

Poznámka: Odrazivé objekty, jako francouzská okna a zrcadla, mohou zhoršit navigaci spotřebiče.

Tip: Velmi tmavé nebo černé koberce nebo kobercové podlahy mohou rušit funkci senzoru pro rozpoznávání schodů. Robot se zastaví nebo otočí.
Pro tento prostor nastavte zónu **No-Go** v aplikaci Home Connect.

Zapnutí robota

1. Sejměte kryt.
   →*Obr.* **6**
2. Posuňte vypínač do polohy **I** a zapněte robota.
   →*Obr.* **7**

✔ LED proužek svítí a robot se připravuje. Tento proces trvá několik sekund.

✔ Zazní akustický signál, robot je připravený k použití.

Spuštění a přerušení čištění

Poznámka: Spusťte robotický vysavač ze stanice a akumulátor se bude během čištění automaticky nabíjet ve stanici.

Požadavek: Čištěný prostor je připravený.

1. Krátce stiskněte tlačítko.
   → *Obr.* **8**
✔ Spotřebič se spustí v přednastaveném režimu s čištěním dosažitelného okolního prostoru.
2. Pro přerušení čištění znovu krátce stiskněte tlačítko.

Ukončení čištění

► Podržte tlačítko stisknuté cca 3 sekundy.
   → *Obr.* **9**
✔ Čištění se ukončí a spotřebič se vrátí na počáteční místo.
✔ Pokud byl robotický vysavač spuštěný ze stanice, vrátí se zpět ke stanici.

Nabíjení spotřebiče

Poznámky
- Spotřebič se nabíjí ve stanici.
- Spotřebič nabíjejte pouze při teplotě od 10 °C do 40 °C.

1. Pokud bylo čištění spuštěno ze stanice, podržte tlačítko stisknuté cca 3 sekundy.
   → *Obr.* **10**
✔ Spotřebič se automaticky vrátí do stanice.
✔ Spotřebič se ve stanici nabije.
2. Pokud se spotřebič ke stanici nevrátí, odneste ho k ní.
   Nabíjecí kontakty spotřebiče umístěte k nabíjecím kontaktům stanice.
✔ Spotřebič se ve stanici nabije.

Vypnutí a uložení spotřebiče

► Pro vypnutí robota sejměte kryt a posuňte vypínač do polohy **O**.
   → *Obr.* **11**

Poznámka
Při uložení dodržujte následující pokyny:
- Spotřebič skladujte jen úplně nabitý a vypnutý.
- Nejpozději po šesti měsících spotřebič zapněte a znovu úplně nabijte.
- Doporučujeme mít spotřebič uložený zapnutý ve stanici, aby se nabíjel akumulátor.

Home Connect

Tento spotřebič může být zapojen do sítě. Pro ovládání funkcí pomocí aplikace Home Connect, přizpůsobení základních nastavení nebo ke kontrole aktuálního provozního stavu spojte svůj spotřebič s mobilním koncovým přístrojem.
Služby Home Connect nejsou dostupné v každé zemi. Dostupnost funkce Home Connect závisí na dostupnosti služeb Home Connect ve vaší zemi. Informace k tomuto viz: *www.home-connect.com*.
Pro využití Home Connect nejprve zřiďte připojení k domácí síti WLAN (Wi-Fi [1]) a k aplikaci Home Connect.
Aplikace Home Connect vás provede celým procesem přihlášení. Postupujte podle pokynů a dodržujte upozornění v aplikaci Home Connect.

Poznámky
- Dodržujte bezpečnostní pokyny uvedené v tomto návodu k použití a zajistěte, aby byly dodržovány i v tom případě, pokud budete spotřebič obsluhovat pomocí aplikace Home Connect.
  → *"Bezpečnost", Strana 7*
- Ovládání na spotřebiči má vždy přednost. V této době není možné ovládání pomocí aplikace Home Connect.

Nastavení Home Connect

Požadavek: Spotřebič má na místě instalace příjem domácí sítě WLAN (Wi-Fi).
1. Načtěte následující QR kód.
   → *Obr.* **12**
   Pomocí QR kódu můžete nainstalovat aplikaci Home Connect a spojit ji se spotřebičem.
2. Postupujte podle pokynů v aplikaci Home Connect.

Poznámka: Bluetooth je potřebný jen pro proces připojení. Po tomto procesu se Bluetooth automaticky deaktivuje.

Aktualizace softwaru

Pomocí této funkce můžete aktualizovat software vašeho spotřebiče, např. pro optimalizace, odstraňování závad nebo aktualizace zabezpečení.

Předpoklady
- Jste registrovaný uživatel Home Connect.
- Na mobilním koncovém zařízení je nainstalovaná aplikace Home Connect.
- Spotřebič je spojený se serverem Home Connect.

Aplikace Home Connect vás informuje o dostupných aktualizacích softwaru.
Aktuální verzi softwaru najdete v aplikaci Home Connect pod informacemi o spotřebiči.
Po úspěšném stažení můžete spustit instalaci pomocí aplikace Home Connect, pokud jste v domácí WLAN síti (WiFi). Aplikace Home Connect vás bude informovat o úspěšné instalaci.

Poznámky
- Aktualizace softwaru se skládá ze dvou kroků.
  – Jako první krok se provede stažení.
  – Jako druhý krok se provede instalace na spotřebiči.
- Během stahování můžete spotřebič dále používat. V závislosti na osobním nastavení v aplikaci Home Connect je možné aktualizaci softwaru stahovat také automaticky.
- Instalace trvá několik minut. Během instalace nemůžete spotřebič používat.
- V případě bezpečnostních aktualizací doporučujeme pokud možno rychlé provedení instalace.

Ochrana údajů

Dodržujte pokyny týkající se ochrany osobních údajů.
Při prvním připojení vašeho spotřebiče k domácí síti spojené s internetem přenese váš spotřebič níže

[1] Wi-Fi je registrovaná značka Wi-Fi Alliance.

uvedené kategorie údajů na server Home Connect (první registrace):

- Jednoznačná identifikace spotřebiče (sestávající z kódů spotřebiče a MAC adresy integrovaného komunikačního modulu Wi-Fi).
- Bezpečnostní certifikát komunikačního modulu Wi-Fi (pro informačnětechnické zabezpečení spojení).
- Aktuální verze softwaru a hardwaru vašeho domácího spotřebiče.
- Stav případného předchozího resetování na nastavení z výroby.

Při této první registraci se připraví použití funkcí Home Connect a je nutná až v okamžiku, kdy chcete poprvé použít funkce Home Connect.

Poznámka: Dbejte na to, že funkce Home Connect lze používat jen ve spojení s aplikací Home Connect. Informace o ochraně osobních údajů si můžete zobrazit v aplikaci Home Connect.

Osobní údaje

Zde najdete informace ke smazání osobních údajů. Pro smazání všech osobních údajů ze spotřebiče ho musíte resetovat na tovární nastavení. Údaje, které jsou spojené s účtem Home Connect, lze smazat v aplikaci Home Connect.
Podle GDPR se požadavek podle práva uživatele na výmaz („právo být zapomenut“) provádí na vyžádání. Více informací viz online na naší webové stránce *www.bosch-home.com*.

Čistění a ošetřování

Tip: Informace a vysvětlení k čištění a údržbě najdete online naskenováním QR kódu na obálce, v aplikaci Home Connect a na našich webových stránkách *www.bosch-home.com*.

- ▶ Nepoužívejte drsné utěrky nebo čisticí prostředky.
- ▶ Nepoužívejte čisticí prostředky obsahující alkohol nebo líh.
- ▶ Spotřebič čistěte pouze měkkým hadrem bez čisticího prostředku.
- ▶ Nepoužívejte ostré, špičaté nebo kovové předměty.
- ▶ Součásti spotřebiče nebo servisní stanice nikdy nemyjte v myčce nádobí.

Poznámka: Aby spotřebič zůstal dlouho funkční, používejte výhradně doporučenou čisticí přísadu Bosch.

Odstranění poruch

Tip: Informace a vysvětlení k odstraňování poruch naleznete online naskenováním QR kódu na obálce, v aplikaci Home Connect a na našich webových stránkách *www.bosch-home.com*.

Demontáž akumulátoru

- ▶ Akumulátor opatrně demontujte a chraňte ho před špičatými kovovými předměty, např. šroubovákem nebo jiným nářadím.

Poznámky

- Pro výměnu akumulátoru se obraťte na vyškolené a oprávněné odborníky.
- Akumulátor demontujte málo nabitý nebo úplně vybitý.

Požadavek: Spotřebič je vypnutý.

→*Obr.* 13 - 16

Likvidace starého spotřebiče

- ▶ Spotřebič ekologicky zlikvidujte.

Informace o aktuálních možnostech likvidace obdržíte u specializovaného prodejce nebo na obecním nebo městském úřadu.

Tento spotřebič je označen v souladu s evropskou směrnicí 2012/19/EU o nakládání s použitými elektrickými a elektronickými zařízeními (waste electrical and electronic equipment - WEEE).
Tato směrnice stanoví jednotný evropský (EU) rámec pro zpětný odběr a recyklování použitých zařízení.

Likvidace baterií

Baterie se musí odevzdávat k ekologické recyklaci. Baterie nevyhazujte do domovního odpadu.

- ▶ Baterie ekologicky zlikvidujte.

Technické údaje

Spotřebič

Označení modelu	VXSR2AV1_W / VXSR2AV2_W
Rozměry D × Š × V v mm	353x351x95
Jmenovitý příkon výkon	20 V ⎓ 2 A
Typ akumulátoru	S34-LI-144-5700
Doba nabíjení akumulátoru v h	5
Jmenovitá kapacita akumulátoru	5250 mAh

Suchá a mokrá servisní stanice

Označení modelu	VXBS2AV
Rozměry D × Š × V v mm	338x460x500
Jmenovitý příkon výkon	220-240 V ~50–60 Hz 0,5 A

Jmenovitý výstupní výkon	20 V ⎓ 2 A
Příkon (vyprázdnění)	650 W
Příkon (čištění vytíracím válečkem)	150 W

Další informace

Spotřebič nemá na základě fungování k určenému účelu pohotovostní nebo srovnatelný režim pro energetickou účinnost nebo možnost deaktivovat bezdrátové síťové připojení.
Spotřeba proudu může být vyšší než u jiných modelů se stejnými funkčními požadavky.
Podrobnější informace k hodnotám spotřeby najdete online na*www.bosch-home.com* na stránce výrobku a stránce k servisu svého spotřebiče u návodů k použití a dalších doplňujících dokumentů.

Vystavení vysokofrekvenčnímu záření

Aby byly splněny požadavky směrnic týkajících se zatížení vysokofrekvenčním zářením, musí se při provozu tohoto spotřebiče dodržovat minimální vzdálenost 20 cm mezi spotřebičem a osobami.
Aby bylo zajištěno dodržování směrnic, neměla by být tato vzdálenost při provozu menší.
Anténa použitá pro tento vysílač nesmí být nainstalovaná ve spojení s jinými anténami nebo vysílači.

Informace pro spotřebitele k tomuto výrobku (BCR2P2BXAB, BCR2P2WXAB, BCR2P2GXAB; BCR2P2BXGB)

Sáček na prach je doplněn biocidní látkou dusičnanem stříbrným (CAS č.: 7761-88-8, EG č.: 231-853-9).
Vytírací váleček je doplněný biocidní účinnou látkou dusičnanem stříbrným (č. CAS: 7761-88-8, č. EG: 231-853-9).
Jemný prachový filtr je doplněn biocidní látkou polyhexamethylenbiguanidhydrochlorid (CAS č.: 1802181-67-4, EG č. n/a).
Tato funkce chrání výrobek před vznikem zápachů a množením bakterií, což bylo prokázáno testy provedenými externím institutem podle normy GB/T 21551.2-2024.

Zákaznický servis

Informace podle nařízení (EU) 2023/826 najdete online na *www.bosch-home.com* na stránce výrobku a stránce k servisu vašeho spotřebiče u návodů k použití a dalších doplňujících dokumentů.

Prohlášení o shodě

Společnost BSH Hausgeräte GmbH tímto prohlašuje, že spotřebič s funkcí Home Connect splňuje základní požadavky a ostatní příslušná ustanovení směrnice 2014/53/EU.
Podrobné RED prohlášení o shodě najdete na internetové stránce *www.bosch-home.com* na stránce svého spotřebiče mezi doplňujícími dokumenty.

CE

Pásmo 2,4 GHz (2 400–2 483,5 MHz): max. 85 mW

Informace o nezávislém a Open Source software

Tento výrobek obsahuje softwarové komponenty, které jsou ze strany vlastníka autorských práv licencovány jako nezávislé nebo Open Source software. Licenční informace si můžete stáhnout také ze stránky značkového výrobku. (Vyhledejte si na internetové stránce výrobku svůj model spotřebiče a další dokumenty.)

⚠ Bezpečnosť

sk

- Starostlivo si prečítajte tento návod.
- Návod, ako aj ďalšie informácie o produkte uschovajte pre neskoršie použitie alebo ďalšieho majiteľa.
- Nepripájajte spotrebič, ak došlo k poškodeniu počas prepravy.

Tento spotrebič používajte len:

- s originálnymi dielmi a príslušenstvom. Pri škodách spôsobených použitím produktov iných výrobcov zaniká nárok na záruku.
- na čistenie textilných a tvrdých podláh,
- na čistenie v pripravených priestoroch.
- v súkromných domácnostiach a v uzavretých priestoroch domáceho prostredia pri izbovej teplote.
- maximálne do výšky 2000 m nad morom.

Tento mopovací systém používajte len:

- na druhy použitia, ktoré sú opísané v tomto návode.
- na vysávanie a umývanie hladkých tvrdých podláh odolných proti vlhkosti.

Spotrebič nepoužívajte:

- na čistenie ľudí a zvierat.
- na vysávanie zdraviu škodlivých látok, predmetov s ostrými hranami, horúcich alebo žeravých látok.
- na vysávanie vlhkých alebo mokrých látok.
- na vysávanie veľmi horľavých alebo výbušných látok a plynov.
- na vysávanie popola a sadzí.
- na vysávanie prachu z tonerov tlačiarní a kopírovacích zariadení.
- na vysávanie stavebného odpadu.

Tento mopovací systém nepoužívajte:

- na čistenie neutesnených / neošetrených podláh a korkových podláh.
- na čistenie veľmi drsných povrchov (napr. betón, asfalt).
- na čistenie kobercov, čalúnenia a matracov.
- na vysávanie tekutín alebo lepkavých, hustých látok.

Spotrebič odpojte od elektrickej siete v prípade, ak:

- spotrebič čistíte.

Tento spotrebič môžu používať deti staršie ako 8 rokov a osoby so zníženými fyzickými, senzorickými alebo mentálnymi schopnosťami alebo osoby s nedostatočnými skúsenosťami a/alebo vedomosťami iba vtedy, ak sú pod dozorom alebo ak boli poučené o bezpečnom používaní spotrebiča a nebezpečenstiev, ktoré z neho vyplývajú.
Deti sa so spotrebičom nesmú hrať.
Čistenie ani používateľskú údržbu nesmú vykonávať deti bez dozoru.

Bezpečnostné upozornenia

Dodržiavajte bezpečnostné pokyny.

- ▶ Sieťové prívodné vedenie sa nikdy nesmie dostať do kontaktu s horúcimi časťami spotrebiča alebo tepelnými zdrojmi.
- ▶ Sieťové prívodné vedenie sa nikdy nesmie dostať do kontaktu s ostrými špicami alebo hranami.
- ▶ Nikdy neohýbajte, nestláčajte ani nevymieňajte sieťové prívodné vedenie.
- ▶ Spotrebič pripojte a prevádzkujte len podľa údajov na výrobnom štítku.
- ▶ Spotrebič sa smie pripojiť len k sieti so striedavým prúdom cez uzemnenú zásuvku nainštalovanú podľa predpisov.
- ▶ V elektroinštalácii domácnosti musí byť podľa predpisov nainštalovaný systém ochranného vodiča.
- ▶ Spotrebič môže opravovať iba príslušne vyškolený personál.
- ▶ Pri oprave spotrebiča sa smú používať len originálne náhradné súčiastky.
- ▶ Keď sa poškodí sieťový prípojný kábel tohto spotrebiča, musí ho vymeniť výrobca alebo jeho zákaznícky servis alebo podobne kvalifikovaná osoba, aby sa zabránilo ohrozeniam.
- ▶ Nikdy nepoužívajte poškodený spotrebič alebo stanicu. Zavolajte zákaznícky servis. →*Strana 22*
- ▶ Nikdy nepoužívajte spotrebič s prasknutým alebo zlomeným povrchom.
- ▶ Nikdy neťahajte za sieťové prívodné vedenie, keď ho chcete odpojiť od elektrickej siete. Vždy odpojte sieťovú zástrčku sieťového prívodného vedenia.
- ▶ Nikdy spotrebič neťahajte alebo nenoste za sieťové prívodné vedenie.
- ▶ Keď je spotrebič alebo sieťové prívodné vedenie poškodené, okamžite vytiahnite zástrčku sieťového prívodného vedenia alebo vypnite poistku v poistkovej skrini.
- ▶ Spotrebič používajte iba v uzavretých priestoroch.
- ▶ Nikdy nevystavujte spotrebič vysokým teplotám alebo vlhkosti.
- ▶ Nečistite príliš mokré podlahy.
- ▶ Neponárajte do tekutiny a nedržte pod tečúcou vodou.

- ► Na čistenie spotrebiča nepoužívajte parný čistič ani vysokotlakový čistič.
- ► Príslušenstvo môže opraviť iba kvalifikovaný personál.
- ► Pred čistením odstráňte z podlahy všetky káble a elektrické predmety.
- ► Chráňte akumulátor pred ohňom, teplom a dlhodobým slnečným žiarením.
- ► Chráňte akumulátor pred vodou a vniknutím vlhkosti.
- ► Akumulátor nikdy neotvárajte.
- ► Nepoužívaný akumulátor udržiavajte v bezpečnej vzdialenosti od kovových predmetov, akými sú napr. kancelárske spony, mince, kľúče, klince alebo skrutky.
- ► Akumulátor smie vymieňať iba vyškolený odborný personál.
- ► Akumulátor nikdy nenabíjajte mimo spotrebiča.
- ► Na nabíjanie akumulátora používajte výlučne servisnú stanicu dodanú so spotrebičom VXBS2AV.
- ► Pri čistení spotrebiča nepoužívajte žiadne horľavé látky ani látky obsahujúce alkohol.
- ► Používajte iba adaptéry a sieťové káble schválené výrobcom.
- ► Nikdy nestúpajte na spotrebič.
- ► Nestúpajte na servisnú stanicu.
- ► Obalový materiál uchovávajte mimo detí.
- ► Nenechajte deti hrať sa s obalovým materiálom.
- ► Ak z poškodeného akumulátora unikajú pary, zabezpečte prívod čerstvého vzduchu.
- ► V prípade ťažkostí vyhľadajte lekára.
- ► Ak z poškodeného akumulátora unikajú tekutiny, pokožku po kontakte s nimi ihneď opláchnite vodou.
- ► V prípade kontaktu s očami okrem iného vyhľadajte lekársku pomoc.
- ► Vlhké podlahy nechajte vyschnúť.
- ► Po vlhkej podlahe kráčajte opatrne.
- ► Ruky, vlasy, oblečenie a iné predmety držte preč od rotujúcich častí.
- ► Neutierajte ostré alebo špicaté predmety.

Pokyny na používanie infračervených laserov

Senzorový blok pre navigáciu LiDAR a senzory proti pádu zo schodov vyžarujú počas prevádzky infračervené svetlo laserovej triedy 1.

Laserové zariadenie pre bežných používateľov
- ■ EN 50689:2021
- ■ IEC 60825-1:2014
- ■ EN 60825-1:2014+A11:2021

- ► Laserový lúč nesmerujte na osoby, pretože oslepenie môže viesť k nehodám.
- ► Nepozerajte sa do priameho ani odrazeného lúča.
- ► Spotrebič ani jeho vlastnosti nikdy technicky neupravujte.

Zabránenie vecným škodám

- ► Ak z poškodeného akumulátora unikajú tekutiny, zamočené predmety skontrolujte a vyčistite.
- ► Poškodené predmety vymeňte.
- ► Pred použitím uvoľnite priestor, ktorý chcete vyčistiť.
- ► Schody a stupienky zaistite tak, aby spotrebič neprepadol cez okraje.
- ► Spotrebič nikdy nepoužívajte v miestnostiach, kde spia deti alebo bábätká.
- ► Spotrebič nikdy nepoužívajte v miestnostiach s horiacimi sviečkami alebo predmetmi, ktoré sa môžu rozbiť.

- Servisnú stanicu neumiestňujte na podlahy citlivé na vlhkosť.
- Nenechávajte robot s mokrým mopovacím valcom položený dlhšie na jednom mieste mimo servisnej stanice.
- Spotrebič nikdy nepoužívajte bez nádoby na prach a filtra.
- Servisnú stanicu nikdy nepoužívajte bez vrecka na prach a ochranného filtra motora.
- Nenalievajte horúcu vodu s teplotou vyššou ako 50 °C.
- Čistiace prostriedky dávkujte podľa pokynov výrobcu.
- Nepoužívajte vosky, oleje ani čistiace prostriedky, ktoré sa nedajú riediť vodou.
- Nepoužívajte nepriehľadné, mliečne, chlórované, penivé čistiace prostriedky (napr. prostriedok na umývanie riadu) a prostriedky s obsahom kyselín.
- Používajte iba neutrálny univerzálny čistiaci prostriedok.
- Na servisnú stanicu neodkladajte žiadne predmety ani na ňu nestúpajte.

Umiestnenie a pripojenie

Tu sa dozviete, kde a ako najlepšie nainštalovať svoj spotrebič. Okrem toho sa dozviete, ako pripojíte spotrebič do siete.

Poznámka

Dodržiavajte nasledovné pokyny na umiestnenie:

- Priestor okolo stanice musí byť bez akýchkoľvek predmetov a prekážok.
- Z blízkeho okolia odstráňte predmety, ktoré vytvárajú odrazy.
- Stanicu umiestnite na tvrdý povrch, aby ste mohli využiť všetky funkcie spotrebiča.
- Stanicu postavte priamo k stene.

Montáž servisnej stanice

1. Podlahovú dosku zasuňte do servisnej stanice a nechajte počuteľne zacvaknúť.
   →*Obrázok* **1**
2. Sieťový kábel pripojte do servisnej stanice.
   →*Obrázok* **2**

Umiestnenie servisnej stanice

Poznámka: Skôr, než premiestnite servisnú stanicu na iné miesto, vyprázdnite nádržky na vodu v servisnej stanici.

1. Stanicu umiestnite na rovný a pevný podklad.
   →*Obrázok* **3**
   Priestor minimálne 0,05 m vedľa stanice a minimálne 0,8 m pred stanicou musí byť bez akýchkoľvek predmetov a prekážok.
2. Stanicu postavte priamo k stene, aby sa jej dotýkala.

Oboznámenie sa

Prehľad výrobku

Tu nájdete prehľad komponentov vášho spotrebiča.
→*Obrázok* **4**

A	Robotický mop
1	Kryt
2	Ukazovateľ stavu
3	Ovládacie tlačidlo
4	Senzor na vyhýbanie sa prekážkam
5	Kontrolka kamery[1]
6	Kamera
7	Prídavné svetlo
8	Navigačný modul LiDAR
9	Bočná kefa
10	Nárazník
11	Stenový senzor
12	Senzor na rozpoznanie kobercov
13	Koliesko
14	Senzor proti pádu zo schodov
15	Jazdný pohon
16	Tlačidlo na odblokovanie hlavnej kefy
17	Prípojka na plnenie čerstvou vodou
18	Mopovací valec
19	Záchytná miska mopovacieho valca
20	Hlavná kefa
21	Veko nádoby na prach
22	Uvoľňovacia západka nádoby na prach
23	Filter jemného prachu
24	Nádoba na prach
25	Nabíjacie kontakty
26	Tlačidlo reset a indikátor WLAN
27	Kryt mopovacieho valca
28	Tlačidlo na odblokovanie mopovacieho valca[1]
29	QR kód na vytvorenie pripojenia Home Connect.
30	Vypínač Zap./Vyp.
31	Pripojenie na výmenu dát (iba pre zákaznícky servis)

[1] V závislosti od vybavenia spotrebiča

Prehľad servisnej stanice

Tu nájdete prehľad komponentov servisnej stanice.
→*Obrázok* **5**

B	Servisná stanica
1	Kryt
2	Nádržka na čistiaci prostriedok
3	Nádržka na použitú vodu
4	Nádržka na čerstvú vodu
5	Vrecko na prach

6	Vetracie otvory
7	Prípojka sieťového kábla
8	Záchytná miska s vložkou
9	Podlahová doska
10	Vstupný otvor pre automatické vyprázdňovanie
11	Nabíjacie kontakty stanice

Ovládacie prvky

Tu nájdete prehľad ovládacích prvkov vášho spotrebiča.

Ovládacie prvky robotického mopu

Symbol	Použitie
⏻	Obsluha robota. ■ Krátko stlačte: Spustenie alebo prerušenie čistenia. Obnovenie prerušeného čistenia. ■ Stlačte na 3 sekundy: Čistenie sa preruší a spotrebič sa presunie na stanicu alebo do východiskového bodu čistenia. ■ 2× krátko stlačte: Vysunutie alebo zasunutie mopovacieho valca.
ᯤ	■ Krátko stlačte: Spojenie s aplikáciou Home Connect. ■ Dlho stlačte: Obnovenie štandardných nastavení a deaktivovanie internetového pripojenia a pripojenia Bluetooth. ■ Indikátor stavu WLAN
O/I	Zapnutie alebo vypnutie robota.

Ukazovatele stavu

Ukazovateľ stavu zobrazuje rôzne prevádzkové stavy.

Indikátor	Význam
svieti	Kamera zachytáva obrazy okolia.
nesvieti	Kamera je neaktívna.

WLAN a indikátor Home Connect

Indikátor	Význam
pomaly bliká	Spotrebič nie je spojený so sieťou WLAN.
rýchlo bliká	Spotrebič čaká na spojenie s aplikáciou Home Connect.
nepretržite svieti	Spotrebič je spojený s aplikáciou Home Connect.

Symboly

Tu nájdete prehľad symbolov vášho spotrebiča.

Symbol	Opis
	Pozor, horúci povrch
	Pred nabíjaním si prečítajte návod na používanie.
	Iba na použitie vo vnútorných priestoroch.
	Spínaný napájací zdroj
	Jednosmerné napätie
	Striedavé napätie
T	Miniatúrna poistka s časovým oneskorením
	Skratuvzdorný bezpečnostný transformátor
	Polarita nabíjacieho konektora
	Trieda ochrany spotrebiča II – ochranná izolácia
III	Trieda ochrany spotrebiča III – ochranné veľmi nízke napätie

Sieťové rozhrania

Tu nájdete informácie o sieťových rozhraniach vášho spotrebiča.

Označenie	Opis
Bluetooth	Aktivujte bluetooth, aby ste mohli počas nastavovania siete pripojiť robot k sieti. Bluetooth používa GAP1800, GATT 1801 pre bezpečnú konfiguráciu a výmenu údajov.
Wi-Fi[1] Robot	Umožňuje prenos údajov medzi aplikáciou Home Connect a robotom. Umožňuje ovládanie spotrebiča prostredníctvom aplikácie Home Connect.
Infračervené rozhranie	Umožňuje prenos údajov medzi servisnou stanicou a robotom.

[1] Wi-Fi je registrovaná ochranná známka obchodnej organizácie Wi-Fi Alliance.

Obsluha

Poznámky

- Pripojte robotický mop k aplikácii Home Connect, pomocou ktorej môžete spotrebič obsluhovať a využívať jeho funkcie v plnom rozsahu. Čistenie je možné spustiť aj priamo na spotrebiči s funkciami v menšom rozsahu.
- Informácie a vysvetlenia na ovládanie servisnej stanice nájdete online naskenovaním QR kódu na titulnej strane, v aplikácii Home Connect a na našej webovej stránke *www.bosch-home.com*.
- Komunikácia medzi servisnou stanicou a robotom môže byť narušená alebo prerušená v dôsledku prekážok alebo rozdeleného priestoru. Obsluha robota prostredníctvom ovládacieho panela servisnej stanice potom nie je možná. Počkajte, kým sa robot nebude znova nachádzať v blízkosti servisnej stanice.

Tip

Na efektívne čistenie postačuje použitie samotnej vody. Ak predsa len chcete použiť čistiaci prostriedok, musí spĺňať nasledujúce požiadavky.

- Nepoužívajte vosky, oleje ani čistiace prostriedky, ktoré sa nedajú riediť vodou.
- Nepoužívajte nepriehľadné, mliečne, chlórované a penivé čistiace prostriedky (napr. prostriedok na umývanie riadu).
- Používajte iba neutrálny univerzálny čistiaci prostriedok.
- Čistiace prostriedky dávkujte podľa pokynov výrobcu.

Požiadavky na oblasť čistenia

Tu sa dozviete, ako máte pripraviť oblasť čistenia, aby ste zvýšili efektivitu pri čistení.

Umiestnenie	Požiadavky
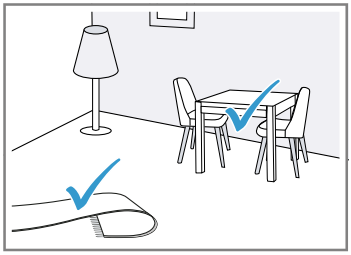	Nábytok, napríklad stoličky, postavte na určené miesto. Pred čistením pripravte podlahu nasledovne: ■ Odstráňte z podlahy predmety ako káble, uteráky, papuče atď. ■ Koberčeky so strapcami preložte. ■ Nestojte na chodbách a v úzkych priestoroch, aby ste neblokovali spotrebič.

Poznámka: Objekty, ktoré vytvárajú odrazy, napr. okná a zrkadlá siahajúce až po podlahu, môžu rušiť navigáciu spotrebiča.

Tip: Veľmi tmavé alebo čierne koberce či kobercové podlahy môžu narušiť funkciu senzora proti pádu zo schodov. Robot sa zastaví alebo otočí.
Pre túto oblasť nastavte zónu **No-Go** prostredníctvom aplikácie Home Connect.

Zapnutie robota

1. Odoberte kryt.
   →*Obrázok* **6**
2. Posuňte zapínač/vypínač na **I** zapnite robot.
   →*Obrázok* **7**

✔ LED pásik svieti a robot sa pripravuje. Tento proces trvá niekoľko sekúnd.
✔ Keď zaznie zvukový signál, robot je pripravený.

Spustenie a prerušenie čistenia

Poznámka: Spustite robotický mop zo stanice a akumulátor sa bude počas čistenia automaticky nabíjať v stanici.

Požiadavka: Oblasť čistenia je pripravená.

1. Krátko stlačte ovládacie tlačidlo.
   →*Obrázok* **8**

✔ Spotrebič sa spustí v prednastavenom režime s čistením prístupnej oblasti.

2. Na prerušenie čistenia znova krátko stlačte ovládacie tlačidlo.

Ukončenie čistenia

▶ Stlačte ovládacie tlačidlo na cca 3 sekundy.
→*Obrázok* **9**

✔ Čistenie je dokončené a spotrebič sa vráti do východiskovej polohy.
✔ Ak bol robot spustený zo stanice, automaticky sa vráti naspäť do stanice.

Nabíjanie spotrebiča

Poznámky

- Spotrebič sa nabíja v nabíjacej stanici.
- Spotrebič nabíjajte iba pri teplotách v rozmedzí od 10 °C do 40 °C.

1. Ak bolo čistenie spustené zo stanice, stlačte ovládacie tlačidlo na cca 3 sekundy.
   →*Obrázok* **10**

✔ Spotrebič sa automaticky vráti naspäť do stanice.
✔ Spotrebič sa nabíja na nabíjacej stanici.

2. Ak sa spotrebič nevráti naspäť do stanice, preneste ho tam.
   Nabíjacie kontakty spotrebiča priložte k nabíjacím kontaktom stanice.

✔ Spotrebič sa nabíja na nabíjacej stanici.

Vypnutie a skladovanie spotrebiča

▶ Keď chcete vypnúť robot, odoberte kryt a posuňte zapínač/vypínač na **O**.
→*Obrázok* **11**

Poznámka

Dodržujte nasledujúce pokyny na skladovanie:

- Spotrebič skladujte iba plne nabitý a vypnutý.

- Spotrebič najneskôr po šiestich mesiacoch zapnite a znova ho úplne nabite.
- Odporúčame ponechať spotrebič na stanici zapnutý, aby sa akumulátor nabíjal.

Home Connect

Toto zariadenie je pripojiteľné k sieti. Pripojte svoj spotrebič k mobilnému koncovému zariadeniu, aby ste mohli ovládať funkcie prostredníctvom aplikácie Home Connect, prispôsobiť základné nastavenia alebo monitorovať aktuálny prevádzkový stav.
Služby Home Connect nie sú k dispozícii v každej krajine. Dostupnosť funkcie Home Connect závisí od dostupnosti služieb Home Connect vo vašej krajine. Príslušné informácie nájdete na: *www.home-connect.com*.
Ak chcete používať Home Connect, najskôr nastavte pripojenie k domácej sieti Wi-Fi (Wi-Fi[1]) a k aplikácii Home Connect.
Aplikácia Home Connect vás prevedie celým prihlasovacím procesom. Postupujte podľa pokynov a dodržte upozornenia v aplikácii Home Connect.

Poznámky

- Rešpektujte bezpečnostné pokyny uvedené v tomto návode na obsluhu a zabezpečte, aby sa dodržiavali aj vtedy, keď spotrebič obsluhujete cez aplikáciu Home Connect.
  → *"Bezpečnosť", Strana 14*
- Ovládanie na spotrebiči má vždy prednosť. V tomto čase nie je možné ovládanie cez aplikáciu Home Connect.

Nastavenie Home Connect

Požiadavka: Spotrebič má na mieste inštalácie príjem domácej siete WLAN (Wi-Fi).

1. Naskenujte nasledovný QR kód.
   → *Obrázok* **12**
   Prostredníctvom QR kódu si môžete nainštalovať aplikáciu Home Connect a pripojiť svoj spotrebič.
2. Postupujte podľa pokynov v aplikácii Home Connect.

Poznámka: Bluetooth je potrebný len na proces pripojenia. Po procese sa bluetooth deaktivuje.

Aktualizácia softvéru

Pomocou tejto funkcie môžete aktualizovať softvér vášho spotrebiča, napr. na optimalizáciu, odstránenie chýb alebo aktualizácie súvisiace s bezpečnosťou.

Predpoklady

- Ste registrovaným používateľom Home Connect.
- Aplikácia Home Connect je nainštalovaná na mobilnom koncovom zariadení.
- Spotrebič je spojený so serverom Home Connect.

Aplikácia Home Connect vás informuje o dostupných softvérových aktualizáciách.
Aktuálnu verziu softvéru nájdete v aplikácii Home Connect v časti Informácie o spotrebiči pre príslušný spotrebič.
Ak ste spojený s vašou domácou sieťou WLAN (Wi-Fi), po úspešnom stiahnutí môžete spustiť inštaláciu prostredníctvom aplikácie Home Connect. O úspešnej inštalácii budete informovaný prostredníctvom aplikácie Home Connect.

Poznámky

- Aktualizácia softvéru pozostáva z dvoch krokov.
  - Prvým krokom je stiahnutie.
  - Druhým krokom je inštalácia vo vašom spotrebiči.
- Počas sťahovania môžete spotrebič naďalej používať. Aktualizáciu softvéru možno stiahnuť aj automaticky. Závisí to od osobných nastavení v rámci aplikácie Home Connect.
- Inštalácia trvá niekoľko minút. Počas inštalácie sa spotrebič nedá používať.
- V prípade aktualizácie súvisiacej so zabezpečením sa odporúča vykonať inštaláciu čo najskôr.

Ochrana osobných údajov

Dodržiavajte pokyny v súvislosti s ochranou osobných údajov.

Prvým spojením vášho spotrebiča s domácou sieťou pripojenou na internet sprostredkuje váš spotrebič nasledovné kategórie údajov serveru Home Connect (prvá registrácia):

- Jednoznačné rozpoznanie spotrebiča (pozostávajúce z kľúčov spotrebiča, ako aj adresy MAC zabudovaného Wi-Fi komunikačného modulu).
- Bezpečnostný certifikát Wi-Fi komunikačného modulu (na informačno-technické zabezpečenie spojenia).
- Aktuálna verzia softvéru a hardvéru vášho domáceho spotrebiča.
- Stav prípadného predchádzajúceho vynulovania na výrobné nastavenia.

Táto prvá registrácia pripraví používanie funkcií Home Connect a je potrebná až v časovom okamihu, v ktorom chcete funkcie Home Connect využiť po prvý raz.

Poznámka: Berte do úvahy, že funkcie Home Connect je možné použiť iba v spojení s aplikáciou Home Connect. Informácie o ochrane údajov si môžete prezrieť v aplikácii Home Connect.

Osobné údaje

Tu nájdete informácie o vymazaní osobných údajov. Keď chcete zo spotrebiča vymazať všetky osobné údaje, musíte obnoviť výrobné nastavenia. Údaje spojené s účtom Home Connect môžu byť vymazané prostredníctvom aplikácie Home Connect.
V súlade s GDPR sa právo používateľa na vymazanie („právo na zabudnutie“) vykonáva na základe žiadosti. Viac informácií nájdete online na našej webovej stránke *www.bosch-home.com*.

Čistenie a údržba

Tip: Informácie a vysvetlenia na čistenie a starostlivosť nájdete online naskenovaním QR kódu na titul-

[1] Wi-Fi je registrovaná ochranná známka obchodnej organizácie Wi-Fi Alliance.

nej strane, v aplikácii Home Connect a na našej webovej stránke *www.bosch-home.com*.

- Nepoužívajte drsné utierky alebo abrazívne čistiace prostriedky.
- Nepoužívajte čistiace prostriedky s obsahom alkoholu alebo liehu.
- Spotrebič čistite len mäkkou utierkou bez použitia čistiacich prostriedkov.
- Nepoužívajte ostré, špicaté alebo kovové predmety.
- Nikdy neumývajte časti spotrebiča alebo servisnej stanice v umývačke riadu.

Poznámka: Aby váš spotrebič zostal dlho funkčný, používajte výhradne odporúčaný čistiaci prostriedok Bosch.

Odstránenie porúch

Tip: Informácie a vysvetlenia na odstránenie poruchy nájdete online naskenovaním QR kódu na titulnej strane, v aplikácii Home Connect a na našej webovej stránke *www.bosch-home.com*.

Demontáž akumulátora

- Akumulátor opatrne vyberte a uchovávajte ho mimo dosahu ostrých kovových predmetov, ako sú skrutkovače alebo nástroje.

Poznámky

- Keď chcete vymeniť akumulátor, obráťte sa na vyškolený a autorizovaný odborný personál.
- Akumulátor demontujte, keď je nabitý iba slabo alebo je úplne vybitý.

Požiadavka: Spotrebič je vypnutý.

→*Obrázok* **13** - **16**

Likvidácia starého spotrebiča

- Spotrebič zlikvidujte ekologickým spôsobom.

O aktuálnych spôsoboch likvidácie sa informujte u vášho špecializovaného predajcu alebo u orgánov obecnej, príp. mestskej správy.

Tento spotrebič je označený v súlade s európskou smernicou 2012/19/EÚ o nakladaní s použitými elektrickými a elektronickými zariadeniami (waste electrical and electronic equipment - WEEE).
Táto smernica stanoví jednotný európsky (EU) rámec pre spätný odber a recyklovanie použitých zariadení.

Likvidácia akumulátorov/batérií

Akumulátory/batérie by sa mali odovzdať na ekologickú recykláciu. Akumulátory/batérie nedávajte do komunálneho odpadu.

- Akumulátory/batérie zlikvidujte ekologicky.

Technické údaje

Spotrebič

Označenie modelu	VXSR2AV1_W / VXSR2AV2_W
Rozmery VxŠxH v mm	353x351x95
Menovitý vstupný výkon	20 V ⎓ 2 A
Typ akumulátora	S34-LI-144-5700
Čas nabíjania akumulátora v hodinách	5
Menovitá kapacita akumulátora	5250 mAh

Servisná stanica na suché a mokré čistenie

Označenie modelu	VXBS2AV
Rozmery VxŠxH v mm	338x460x500
Menovitý vstupný výkon	220-240 V ~50-60 Hz 0,5 A
Menovitý výstupný výkon	20 V ⎓ 2 A
Príkon (vyprázdnenie)	650 W
Príkon (čistenie mopovacieho valca)	150 W

Doplňujúce informácie

Z dôvodu svojej určenej funkcie nemá zariadenie pohotovostný režim ani podobný stav z hľadiska energetickej účinnosti alebo možnosti deaktivácie bezdrôtových sieťových pripojení.
Spotreba energie môže byť vyššia ako u iných modelov s rovnakými funkčnými požiadavkami.

Bližšie informácie o spotrebe nájdete online v časti *www.bosch-home.com* na produktovej stránke a servisnej stránke vášho spotrebiča – pozrite návody na používanie a ďalšie dokumenty.

Vystavenie vysokofrekvenčnému žiareniu

V súlade s požiadavkami smernice o vystavení sa vysokofrekvenčnému žiareniu sa pri prevádzke tohto

spotrebiča musí dodržiavať minimálna vzdialenosť 20 cm medzi týmto spotrebičom a osobami.
Na zabezpečenie dodržiavania smerníc by počas prevádzky nemala byť vzdialenosť menšia ako stanovené minimum.
Anténa použitá pre tento vysielač nesmie byť umiestnená v kombinácii s inými anténami alebo vysielačmi.

Spotrebiteľské informácie týkajúce sa tohto výrobku (BCR2P2BXAB, BCR2P2WXAB, BCR2P2GXAB; BCR2P2BXGB)

Vrecko na prach je funkcionalizované biocídnou účinnou látkou dusičnanom strieborným (CAS č.: 7761-88-8, ES č.: 231-853-9).
Mopovací valec je funkcionalizovaný biocídnou účinnou látkou dusičnanom strieborným (CAS č.: 7761-88-8, ES č.: 231-853-9).
Filter na jemný prach je funkcionalizovaný biocídnou účinnou látkou polyhexametylénbiguanid hydrochlorid (CAS č.: 1802181-67-4, ES č.: n/a).
Táto funkcionalizácia chráni výrobok pred vznikom zápachu a pred rastom baktérií, čo bolo preukázané skúškami v externom inštitúte podľa normy GB/T 21551.2-2024.

Zákaznícky servis

Informácie v súlade s predpismi (EU) 2023/826 nájdete online v časti *www.bosch-home.com* na produktovej stránke a servisnej stránke vášho spotrebiča – pozrite návody na používanie a ďalšie dokumenty.

Vyhlásenie o zhode

Týmto BSH Hausgeräte GmbH vyhlasuje, že spotrebič s funkčnosťou Home Connect je v zhode so základnými požiadavkami, ako aj ostatnými príslušnými ustanoveniami smernice 2014/53/EU.
Podrobné RED vyhlásenie o zhode nájdete na internete na *www.bosch-home.com* na produktovej stránke vášho spotrebiča medzi doplnkovými dokumentmi.

CE

Pásmo 2,4 GHz (2400 – 2483,5 MHz): max. 85 mW

Informácie k voľne dostupnému softvéru a open source softvéru

Tento výrobok obsahuje softvérové komponenty, ktoré sú licencované držiteľmi autorských práv ako slobodný alebo otvorený softvér.
Informácie o licencii si môžete stiahnuť z webovej stránky značkového výrobku. (Vyhľadajte model svojho spotrebiča a ďalšie dokumenty na webovej stránke výrobku).

Many thanks for choosing a Bosch home appliance!

Register your new appliance now on MyBosch and benefit directly from:

- **Expert advice and tips to make the most of your appliance**
- **Options for warranty extension**
- **Discounts on spare parts and accessories**
- **Digital information for use and all appliance data to hand**
- **Easy access to Bosch Home Appliance Service**

Simple to register, free of charge – including on mobile devices:

www.bosch-home.com/welcome

Need some help? You can find it here.

Expert advice on your Bosch home appliances, help with problems or repairs by professionals from Bosch.

Discover all the different ways Bosch can assist you:

www.bosch-home.com/service

The contact details of all countries are listed in the attached service directory.

BSH Hausgeräte GmbH
Carl-Wery-Straße 34
81739 München, GERMANY
www.bosch-home.com

A Bosch Company

8001390929 (060914)
cs, sk