kluge

CZ **Sušička prádla / Návod k použití**

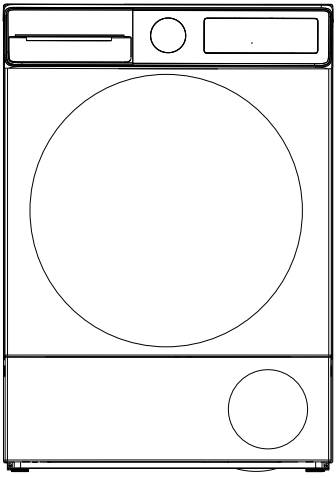

KHD2091DG

OBSAH

1. RYCHLÉ SPUŠTĚNÍ.....5
2. PRIMÁRNÍKRITÉRIA.....6
3. LIKVIDACE STARÉHO SPOTŘEBIČE.....9
4. BEZPEČNOSTNÍ POKYNY.....10
4.1 Elektrická bezpečnost.....10
4.2 Bezpečnost dětí.....10
4.3 Bezpečnost výrobku.....11
5. BEZPEČNOST PŘED UV ZÁŘENÍM.....13
6. SPRÁVNÉPOUŽITÍ.....15
7. INSTALACE SUŠIČKY NA PRAČKU.....16
8. INSTALACE.....17
8.1 Připojení k odvodu vody (volitelně s vypouštěcí hadicí).....17
8.2 Připojení hadice pro vypouštění vody.....17
8.3 Nastavení nožiček.....17
8.4 Elektrické zapojení.....17
8.5 Úprava nastavitelných nožiček.....18
8.6 Umístění přístroje na zemi.....18
9. PŘEHLED.....19
10. PŘÍPRAVA PRÁDLA.....20
10.1 Třídění prádla k sušení.....20
11. PŘÍPRAVA PRÁDLA K SUŠENÍ.....21
11.1 Maximální množství prádla.....21
12. POUŽÍVÁNÍ SUŠIČKY.....22
12.1 Ovládací panel.....22
12.2 Otočný volič pro výběr programu.....23
12.3 Elektronický indikátor a displej.....23
13. VÝBĚR PROGRAMU A TABULKA SPOTŘEBY.....24
14. DOPLŇKOVÉ FUNKCE.....25
15. Nastavení vzdáleného přístupu (popis aplikací pro Android a ios).....26
15.1 Povolení připojení Wi-Fi:.....26
16. Upozornění týkající se režimu Wi-Fi.....28
16.1 Funkce bezdrátové sítě LAN.....28
17. ZAHÁJENÍ PROGRAMU.....29
17.1 Informace o světle v bubnu.....31
18. Tabulka dostupnosti aktivace programů versus možnosti.....32
19. ČIŠTĚNÍ A PÉČE.....34

19.1 Čištění filtrů na vlákna.....34
19.2 Vyprázdnění nádržky na vodu.....34
19.3 Čištění výměníku tepla.....35
19.4 Čištění čidla vlhkosti.....35
19.5 Čištění vnitřního povrchu nakládacích dvířek.....35
20.ZVUK ZAŘÍZENÍ.....36
21. TECHNICKÉ SPECIFIKACE.....37
22.ŘEŠENÍ PROBLÉMŮ.....38
23.AUTOMATICKÁ UPOZORNĚNÍ NA ZÁVADU A CO JE TŘEBA UDĚLAT.....40
24.INFORMACE O OCHRANĚ ŽIVOTNÍHO PROSTŘEDÍ A BALENÍ.....41
24.1 Informace o balení.....41
24.2 Technická data.....41
24.3 Energetická účinnost.....41
25.PÉČE O ZÁKAZNÍKY A SLUŽBY.....42

Děkujeme, že jste si vybrali tento výrobek.

Tento návod k použití obsahuje důležité bezpečnostní informace a pokyny pro provoz a údržbu vašeho spotřebiče.

Prosím přečtěte si pozorně tento návod k použití před použitím spotřebiče a uchovejte ho pro budoucí použití.

Ikona	Titulek	Popis
	VAROVÁNÍ	Nebezpečí vážného zranění nebo smrti
	NEBEZPEČÍ ÚRAZU ELEKTRICKÝM PROUDEM	Nebezpečné napětí
	POŽÁR	Nebezpečí požáru
	POZOR	Nebezpečí úrazu nebo hmotné škody
	DŮLEŽITÁ POZNÁMKA	Informace o správném provozu systému
	Viz návod k použití.	
	Horký povrch	

1. RYCHLÉ SPUŠTĚNÍ

Podrobné informace naleznete v uživatelské příručce.

1 Oděvy rozdělte podle druhu, vložte je do sušičky a zavřete dvířka.

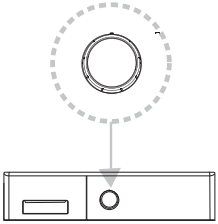

2 Otáčením otočného voliče zvolte vhodný program pro vaše prádlo.

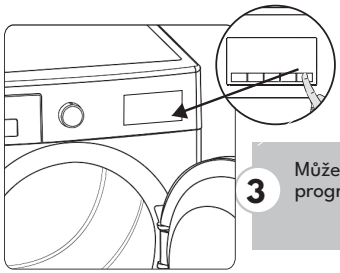

3 Můžete zvolit doplňkové funkce pro sušení. Spusttе program stisknutím tlačítka Start / Pauza.

4 Po ukončení sušícího programu je třeba vyprázdnit nádržku na vodu. ***Podrobné informace naleznete v uživatelské příručce.

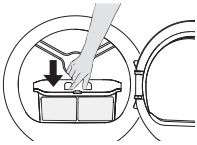

5 Po ukončení programu sušení je třeba filtr vyčistit. ***Podrobné informace naleznete v uživatelské příručce.

2. PRIMÁRNÍ KRITÉRIA

Tento spotřebič mohou používat dospělé osoby, které jej umí bezpečně používat a jsou si vědomy rizik.

Děti si se spotřebičem nemohou hrát. Čištění a údržbu smí provádět pouze dospělé osoby.

- Uchovávejte mimo dosah domácích zvířat
- Nenechávejte děti v blízkosti spotřebiče bez dozoru.
- Obalové materiály uchovávejte mimo dosah dětí
- Nedovolte dětem sedět, lézt nebo vstupovat do spotřebiče.
- Tato sušička je určena pouze pro použití v domácnosti a v interiéru. Záruka zaniká v případě komerčního použití.
- Tento výrobek používejte pouze pro prádlo, na jehož etiketě je uvedeno, že je vhodné k sušení.
- Výrobce nepřebírá odpovědnost za škody způsobené nesprávným používáním nebo přepravou.
- Životnost sušičky je 10 let. Jedná se o období, během něhož jsou náhradní díly potřebné pro správnou funkci sušičky dostupné na trhu.
- Nedovolte, aby podlahové krytiny zakrývaly větrací otvory.
- Instalaci a opravy spotřebiče smí provádět pouze autorizovaný servis. Výrobce nenese odpovědnost za škody vzniklé v důsledku svépomocných oprav nebo jakýchkoli neautorizovaných neodborných oprav.

⚠ **VAROVÁNÍ:** Na sušičku nikdy nestříkejte ani na ni nelijte vodu, abyste ji umyli! Hrozí nebezpečí úrazu elektrickým proudem!

Pokud plánujete umístit spotřebič pod pracovní desku, ponechte mezi bočními a zadními stěnami výrobku a nad nimi alespoň 3 cm volného prostoru.

Montáž / demontáž pro instalaci pod pultem musí v případě potřeby provést autorizovaný servis.

- Před instalací zkontrolujte, zda není výrobek viditelně poškozen. Poškozený výrobek nikdy neinstalujte ani nepoužívejte.
- Domácí zvířata držte mimo dosah sušičky.
- Změkčovače tkanin nebo podobné výrobky by se měly používat v souladu s pokyny výrobce.
- Z kapes odstraňte všechny cizí předměty, jako jsou zapalovače a zápalky.
- Spotřebič nesmí být instalován za uzamykatelnými dveřmi, posuvnými dveřmi nebo dveřmi se závěsem na opačné straně, než jsou dveře sušičky, pokud brání úplnému otevření dveří.

⚠**VAROVÁNÍ:** Ve skříňce spotřebiče nebo ve vestavěné konstrukci udržujte větrací otvory bez překážek.

- Než se obrátíte na místní autorizovaný servis kvůli instalaci sušičky, zkontrolujte informace v uživatelské příručce a ujistěte se, že je elektrická instalace a odtok vody vhodný. Pokud tomu tak není, zavolejte kvalifikovaného elektrikáře a instalatéra, aby provedl potřebné úpravy.
- Za přípravu místa instalace sušičky, stejně jako za instalaci elektřiny a odpadu, odpovídá zákazník. Před instalací zkontrolujte, zda sušička není poškozená. Pokud je poškozená, nenechávejte ji instalovat. Poškozené výrobky mohou ohrozit vaše zdraví.
- Sušičku postavte na stabilní a rovný povrch.
- Sušičku provozujte v bezprašném prostředí s dobrou ventilací vzduchu.
- Volný prostor mezi sušičkou a podlahou **by neměl být** zmenšován předměty, jako jsou koberce, dřevo nebo páska.
- **Neucpávejte ventilační mřížky** umístěné na spodním krytu sušičky.

- Spotřebič nesmí být instalován za uzamykatelnými dveřmi, posuvnými dveřmi nebo dveřmi se závěsem na opačné straně sušičky tak, aby blokoval plné otevření dveří sušičky.
- Po instalaci sušičky musí zůstat spoje stabilní. Při instalaci sušičky dbejte na to, aby se zadní plocha o nic neopírala (např. o vodovodní kohoutek, zásuvku).
- Provozní teplota sušičky je +5 ˚C až +35 ˚C. Při provozu mimo tento teplotní rozsah dojde k negativnímu ovlivnění výkonu sušičky a poškození spotřebiče.
- Při přenášení spotřebiče buďte opatrní, protože je těžký. Vždy používejte ochranné rukavice.
- Výrobek vždy instalujte ke stěně.
- Zadní plocha spotřebiče by měla být umístěna směrem ke stěně.
- Když je výrobek umístěn na stabilním povrchu, zkontrolujte pomocí vodováhy, zda je zcela v rovině. Pokud tomu tak není, nastavte nožičky tak, aby byl v rovině. Tento postup opakujte při každém přemístění spotřebiče.
- Nepokládejte sušičku na napájecí kabel.

3. LIKVIDACE STARÉHO SPOTŘEBIČE

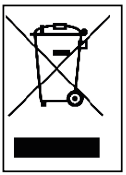

Tento výrobek je v souladu se směrnicí EU o odpadních elektrických a elektronických zařízeních (2012/19/EU). Tento výrobek je označen klasifikačním symbolem pro odpadní elektrická a elektronická zařízení (OEEZ).

Tento symbol, který se nachází na spotřebiči nebo informačním štítku, označuje, že tento spotřebič nesmí být po skončení životnosti likvidován společně s ostatním domovním odpadem. Abyste předešli možným škodám na životním prostředí a lidském zdraví způsobeným nekontrolovanou likvidací odpadu, uchovávejte tento výrobek odděleně od jiných druhů odpadu a v zájmu prevence udržitelného opětovného využívání materiálových zdrojů zajistěte jeho zodpovědnou recyklaci. Informace o tom, jak a kam můžete výrobek odevzdat k ekologické recyklaci, získáte u svého prodejce nebo na místních úřadech. Tento výrobek nelze míchat s jinými komerčními odpady určenými k recyklaci.

4. BEZPEČNOSTNÍ POKYNY

Tato část obsahuje bezpečnostní pokyny, které vás ochrání před rizikem zranění osob nebo poškození majetku. Nedodržení těchto pokynů vede ke ztrátě záruky.

4.1 Elektrická bezpečnost

- Spotřebič nesmí být napájen přes externí spínací zařízení, jako je časový spínač, ani nesmí být připojen k obvodu, který je pravidelně zapínán a vypínán rozvodnou sítí.
- Nedotýkejte se zástrčky mokrýma rukama. Pro odpojení spotřebiče ze zásuvky vždy vytáhněte zástrčku, jinak hrozí nebezpečí úrazu elektrickým proudem.
- Připojte sušičku k uzemněné zásuvce chráněné pojistkou. Zemní spojení musí být zapojeno kvalifikovaným elektrikářem. Naše společnost nemůže být zodpovědná za škody nebo ztráty způsobené použitím sušičky bez uzemnění podle místních předpisů.
- Napětí a přípustná pojistková ochrana jsou uvedeny na typovém štítku.**(Typový (výrobní) štítek naleznete v části Přehled)**
- Hodnoty napětí a frekvence uvedené na typovém štítku musí odpovídat hodnotám síťového napětí a frekvence ve vaší domácnosti.
- Pokud sušičku delší dobu nepoužíváte, nebo před instalací, údržbou, čištěním a opravou ji odpojte od sítě, jinak by mohlo dojít k jejímu poškození.
- Zásuvka musí být po instalaci vždy volně přístupná.

⚠ Abyste předešli riziku požáru nebo úrazu elektrickým proudem, nepoužívejte k připojení sušičky k elektrické síti prodlužovací kabely, bloky s více zásuvkami nebo adaptéry.

4.2 Bezpečnost dětí

- Tento spotřebič mohou používat dospělé osoby, které jej umí bezpečně používat a jsou si vědomy rizik.
- Děti si se spotřebičem nemohou hrát. Čištění a údržbu smí provádět pouze dospělé osoby.
- Uchovávejte mimo dosah domácích zvířat
- Nenechávejte děti v blízkosti spotřebiče bez dozoru.
- Obalové materiály uchovávejte mimo dosah dětí
- Nedovolte dětem sedět, lézt nebo vstupovat do spotřebiče.
- Děti by se mohly ve spotřebiči zamknout, což by mohlo vést k nebezpečí smrti.
- Nedovolte dětem, aby se během provozu dotýkaly skleněných dvířek. Povrch je extrémně horký a může způsobit poškození pokožky.
- Obalový materiál uchovávejte mimo dosah dětí.
- Při požití mycího prostředku a čisticích prostředků nebo při kontaktu s kůží a očima může dojít k otravě a podráždění.
- Udržujte čisticí prostředky mimo dosah dětí Elektrické výrobky jsou pro děti nebezpečné.
- Během provozu udržujte děti mimo dosah spotřebiče.
- Abyste zabránili dětem přerušit cyklus sušičky, můžete použít dětskou pojistku, která zabrání jakýmkoli změnám v probíhajícím programu.
- Nedovolte dětem, aby na výrobku seděly/lezly na něj nebo do něj lezly.
- Děti mladší 3 let nesmí spotřebič používat, pokud nejsou pod stálým dohledem.

4.3 Bezpečnost spotřebiče

⚠ Z důvodu nebezpečí požáru by se následující prádlo a výrobky NIKDY neměly sušit v sušičce:

- Nevyprané věci nesušte v sušičce.
- Předměty znečištěné látkami, jako je stolní olej, aceton, alkohol, benzín, petrolej, odstraňovače skvrn, terpentýn, vosky a odstraňovače vosku, je třeba před sušením v sušičce vyprat v horké vodě s přídavkem pracího prostředku.
- Čistící utěrky a rohože se zbytky hořlavých čisticích prostředků nebo acetonu, plynu, hlídání, odstraňovačů skvrn, terpentýnu, svíček, vosku, odstraňovačů vosku nebo chemikálií.
- Prádlo se zbytky laků na vlasy, odlakovačů na nehty a podobných látek.
- Prádlo, na jehož čištění byly použity průmyslové chemikálie (např. chemické čištění).
- Prádlo, které má jakékoliv pěnové, houbové, gumové nebo gumě podobné části nebo doplňky. Patří mezi ně latexová pěnová houba, sprchové čepice, nepromokavé tkaniny, přiléhavé, těsné oblečení a pěnové polštáře.
- Předměty s náplní a poškozené (díly nebo pláště). Pěna vyčnívající z těchto předmětů by se mohla během sušení vznítit.
- Provoz sušičky v prostředí, které obsahuje mouku nebo uhelný prach, může způsobit výbuch.
- ⚠ **POZOR:** Spodní prádlo, které obsahuje kovové výztuhy, by se nemělo vkládat do sušičky. Pokud se kovové výztuhy během sušení uvolní a ulomí, může dojít k poškození sušičky.

Pokud je to možné, nechte dveře mezi cykly otevřené.

🔥 **POŽÁR:** R290

Nebezpečí požáru a poškození!

Tento výrobek obsahuje ekologický, ale hořlavý plyn R290. Udržujte otevřený oheň a zdroje ohně mimo dosah spotřebiče.

5. BEZPEČNOST PŘED UV ZÁŘENÍM

- Toto varování se vztahuje pouze na modely s technologií Purebeam / Crystalight + Pro Technology.
- Sušička obsahuje LED diodu, která vyzařuje neviditelné paprsky UV-C. Za provozu LED UV-C se nedívejte přímo do zdroje světla. V případě přímému vystavení by mohlo dojít k poškození pokožky a očí i při nízkých dávkách.
- Při aktivaci technologie UV-C se rozsvítí modré světlo.
- LED UV-C a zdroj modrého světla zhasnou při otevření dvířek za provozu spotřebiče.
- Při uzavření dvířek nevychází paprsky UV-C ven z přístroje.
- Technologie Purebeam / Crystalight + Pro se používá v textilních produktech a některých osobních pomůckách k zajišťování hygieny.
- Sušičku je třeba používat pouze k zamýšlenému použití.
- Textilní produkty vhodné k sušení je třeba používat v programech zahrnujících technologii Purebeam / Crystalight + Pro Technology.
- Jiné, než textilní předměty je v programech zahrnujících technologii Purebeam / Crystalight + Pro zakázáno sušit.
- Elektronická a magnetická zařízení (kreditní karty apod.) je zakázáno vkládat do spotřebiče během programů zahrnujících Purebeam / Crystalight + Refresh.
- Poškození LED UV-C může vést k vyzařování nebezpečného záření UV-C. Z toho důvodu nepoužívejte poškozený produkt a zavolejte technické servisní středisko.
- Pro výměnu dílů souvisejících s LED UV-C zavolejte technické servisní centrum.

- Výměna LED UV-C a souvisejících dílů svépomocí je zakázána. Při čekání na personál technického servisu ověřte, zda je spotřebič odpojen ze zásuvky.
- LED UV-C nesmí být vyhozena do komunálního odpadu.
- Děti by neměly být poblíž, pokud jsou programy s technologií Purebeam / Crystalight + Pro aktivní.
- V programech Purebeam / Crystalight + Drying by neměly být prováděny žádné pokusy o dezinfekci živých bytostí.
- V programech Purebeam / Crystalight + Drying nepokoušejte dezinfikovat lidskou pokožku.
- Je zakázáno pokoušet se čistit hořlavé předměty, zabalené a otevřené potraviny, produkty, které jsou ve styku s potravinami, elektronická zařízení (tablet, telefon, počítač apod.), magnetická zařízení (kreditní karta, karta na veřejnou dopravu apod.) v programech Purebeam / Crystalight + Pro.
- Ujistěte se, že předměty čištěné v programu Purebeam / Crystalight + Refresh jsou odolné vůči paprskům UV-C.
- Předměty čištěné v programu Purebeam / Crystalight + Refresh by neměly být vkládány přímo do bubnu.
- Předměty k vyčištění je třeba vhodně umístit do plastového stojanu upevněného na sušičce.
- Osobní předměty, jako jsou peněženky, mince, klíče, klíčenky apod., které se mají čistit ve stojanu sušičky v programu Purebeam / Crsytalight Refresh, by měly být umístěny tak, aby nespadly do bubnu nad stojanem sušičky.
- Osobní předměty je zakázáno v plastovém stojanu v programu Purebeam / Crystalight + Refresh umisťovat na sebe.

6. SPRÁVNÉ POUŽITÍ

POZOR: Nikdy nezastavujte sušičku před koncem sušicího cyklu, pokud vše rychle nevyjmete a nerozložíte tak, aby se teplo rozptýlilo.

POZOR: Dbejte na to, aby se do sušičky nedostala domácí zvířata. Před použitím zkontrolujte vnitřek sušičky.

POZOR: K přehřátí prádla uvnitř sušičky může dojít, pokud zrušíte program nebo v případě výpadku proudu během provozu sušičky. Tato koncentrace tepla může způsobit samovznícení, proto vždy aktivujte program Osvěžení, aby se prádlo ochladilo nebo rychle vyjměte všechno prádlo ze sušičky, abyste ho mohli pověsit a rozptýlit teplo.

- Sušičku používejte pouze k sušení v domácnosti a k sušení tkanin se štítkem, na kterém je uvedeno, že jsou vhodné k sušení. Všechna ostatní použití jsou mimo rozsah určeného použití a jsou zakázána.
- Záruka zaniká v případě jakéhokoli komerčního použití.
- Tento spotřebič je určen pouze pro použití v domácnostech a měl by být umístěn na rovném a stabilním povrchu.
- Neopírejte se o dvířka sušičky ani na ně nesedejte. Sušička se může převrhnout.
- Aby se udržela teplota, která nepoškodí prádlo (např. aby nedošlo k jeho vznícení), spustí se po ohřevu proces chlazení. Poté program končí. Po skončení programu prádlo vždy ihned vyjměte.

POZOR: Sušičku nikdy nepoužívejte bez filtru na vlákna nebo s poškozeným filtrem na vlákna.

- Filtry na vlákna je třeba čistit <u>po každém použití</u> jak je uvedeno v části **Čištěni filtru na vlákna.**
- Mokré filtry by mohly způsobit poruchu během procesu sušení. Do sušičky nevkládejte mokrý filtr na vlákna.
- Kolem sušičky se nesmí hromadit vlákna (neplatí pro spotřebiče s větráním do vnější části budovy)

DŮLEŽITÉ: Volný prostor mezi sušičkou a podlahou by neměl být zmenšen předměty, jako jsou koberce, dřevo nebo desky, jinak nelze zajistit dostatečný přívod vzduchu do spotřebiče.

- Neumisťujte sušičku do místností, kde hrozí nebezpečí zamrznutí. Teploty mrazu negativně ovlivňují výkon sušičky. Kondenzovaná voda, která zamrazí čerpadlo a hadici, může způsobit poškození.

7. INSTALACE SUŠIČKY NA PRAČKU

POZOR: Pračku nelze umístit na sušičku. Při instalaci sušičky na pračku věnujte pozornost níže uvedeným upozorněním.

POZOR: Sušičku lze umístit pouze na pračky se stejnou a vyšší kapacitou.

Chcete-li sušičku používat na pračce, musíte mezi oba spotřebiče umístit spojovací díl. Spojovací díl musí být namontován autorizovaným poskytovatelem služeb.

Když je sušička umístěna na pračce, může celková hmotnost těchto výrobků dosáhnout téměř 150 kilogramů (když jsou naplněny). Výrobky umístěte na pevnou podlahu, která má dostatečnou nosnost!

Tabulka pro instalaci pračky a sušičky prádla					
Sušička prádla (Hloubka)	**Pračka**				
	36-40 cm	**41-45 cm**	**46-49 cm**	**50-56 cm**	**57-63 cm**
52,5 cm	X	✓	✓	✓	✓
56 cm	X	X	✓	✓	✓
61 cm	X	X	X	✓	✓
64 cm	X	X	X	X	✓

(Informace o hloubce naleznete v části 7. Technické specifikace)

Pro nasazení sušičky na pračku je jako volitelné příslušenství vyžadována speciální stohovací sada. Pro získání kontaktujte zákaznický servis. Návod k montáži obdržíte společně se stohovací sadou.

CE Prohlášení o shodě

Prohlašujeme, že naše výrobky splňují platné evropské směrnice, rozhodnutí a nařízení a požadavky uvedené v odkazovaných normách.

8. INSTALACE

8.1 Připojení k odvodu vody (volitelně s vypouštěcí hadicí)

U výrobků s kondenzační jednotkou se během sušení hromadí voda v nádržce na vodu. Místo vyprazdňování nádržky na vodu po každém cyklu sušení můžete vodu vypouštět přímo pomocí připojení hadice na vypouštění vody, která je součástí sušičky.

8.2 Připojení hadice pro vypouštění vody

1. Vytáhněte a vyjměte konec hadice v zadní části sušičky. K vyjmutí hadice nepoužívejte žádné nářadí.
2. Jeden konec hadice pro vypouštění vody, která je součástí zařízení, nasaďte do otvoru, ze kterého jste hadici vyndali.
3. Druhý konec hadice pro vypouštění vody připevněte přímo k odtoku vody nebo k umyvadlu.

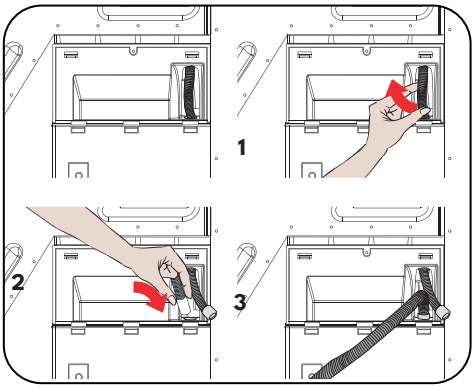

⚠ **POZOR:** Hadice musí být připojena tak, aby nemohlo dojít k jejímu posunutí. Pokud hadice při vypouštění vody vyklouzne, může dojít k zaplavení domu.

DŮLEŽITÉ: Hadice pro vypouštění vody musí být instalována ve výšce maximálně 80 cm.

DŮLEŽITÉ: Hadice pro vypouštění vody nesmí být mezi výpustí a zařízením ohnutá, přeložená nebo přišlápnutá.

8.3 Nastavení nožiček

Aby sušička pracovala s menším hlukem a vibracemi, musí být stabilní a vyvážená. Upravte nohy tak, aby byl výrobek vyvážený.

Otáčejte nožičkami doprava a doleva, dokud nebude sušička v rovině a stabilní.

DŮLEŽITÉ: Nikdy neodstraňujte nastavitelné nožičky.

8.4 Elektrické zapojení

⚠ **POZOR:** Hrozí nebezpečí požáru a úrazu elektrickým proudem.

- Vaše sušička je nastavena na 220-240 V a 50 Hz.
- Napájecí kabel sušičky je vybaven speciální zástrčkou. Tato zástrčka musí být připojena k uzemněné zásuvce chráněné pojistkou 16 A, jak je uvedeno na typovém štítku. Jmenovitý proud pojistky elektrického vedení, ke kterému je zásuvka připojena, musí být rovněž 16 ampér. Pokud takovou zásuvku nebo pojistku nemáte, obraťte se na kvalifikovaného elektrikáře.
- Naše společnost nenese odpovědnost za škody vzniklé v důsledku používání bez uzemnění.

DŮLEŽITÉ: Provozování spotřebiče při nízkých hodnotách napětí zkracuje životnost a snižuje výkon spotřebiče.

8.5 Úprava nastavitelných nožiček

- Pokud plánujete umístit spotřebič pod desku, ponechte mezi bočními a zadními stěnami spotřebiče a nad nimi alespoň 3 cm volného prostoru.
- Montáž / demontáž pod deskou musí v případě potřeby provádět autorizovaný servis.
- Aby sušička pracovala tišeji a bez vibrací, musí správně stát na nohách a být vyvážená. Nastavením nožiček zajistěte rovnováhu.
- Otáčením nožiček vpravo a vlevo je nastavujte tak dlouho, dokud nebude sušička stát rovně a vyváženě.
- Výrobek by neměl být umístěn na šikmých, nerovných a křivých podlahách.

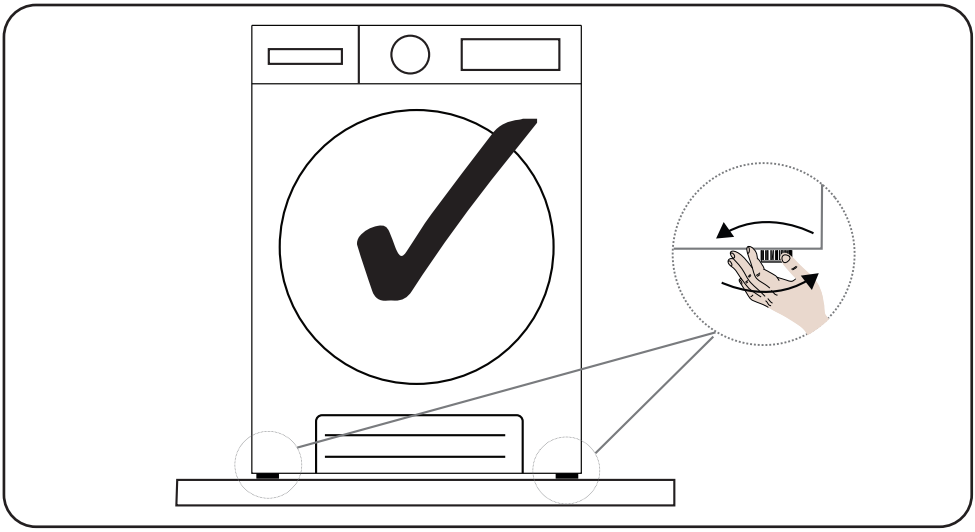

8.6 Umístění spotřebiče na zemi

Sušička musí být umístěna na rovném povrchu. Neměla by být umístěna na šikmých a nakloněných podlahách.

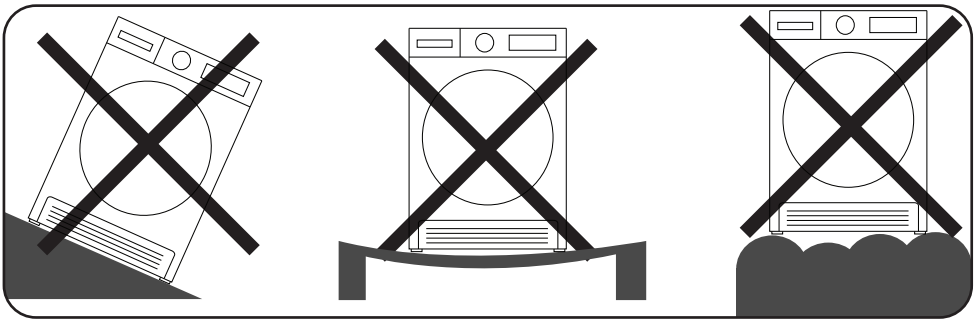

9. PŘEHLED

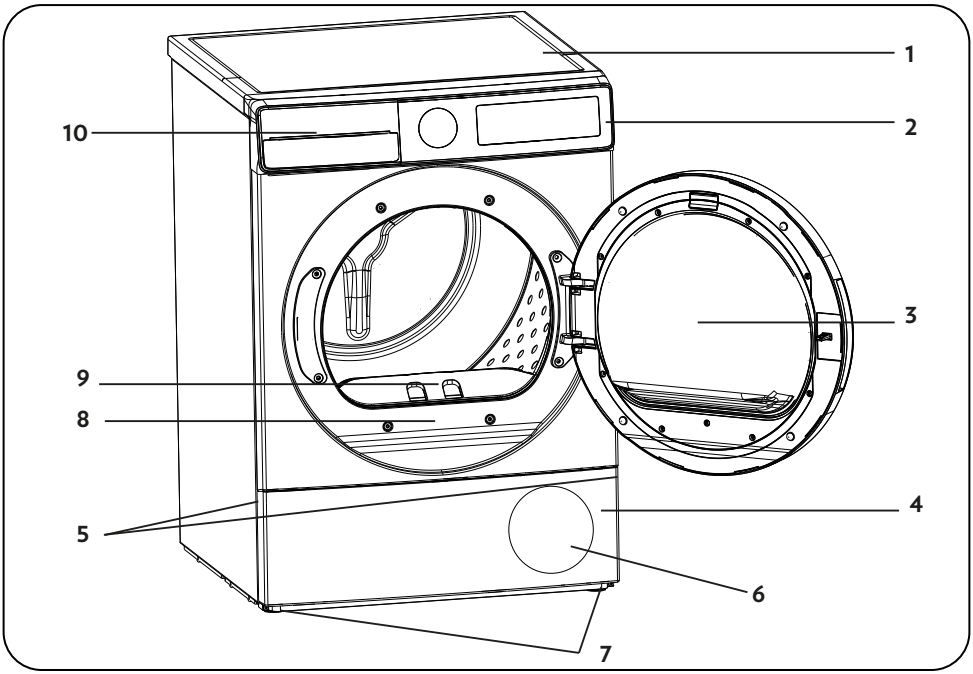

1. Horní kryt
2. Ovládací panel
3. Dvířka
4. Spodní kryt (sokl)
5. Místa pro otevření spodního krytu
6. Větrací mřížky
7. Nastavitelné nožičky
8. Typový štítek
9. Filtr na vlákna
10. Kryt zásuvky

10. PŘÍPRAVA PRÁDLA

10.1 Třídění prádla k sušení

Postupujte podle pokynů na štítcích prádla, které chcete sušit. Pouze suché prádlo, které je označeno symbolem „lze sušit v sušičce“.

- Nepoužívejte výrobek s jiným množstvím náplně a jinými druhy prádla, než jsou uvedeny v bodě 4.3. Maximální množství prádla.

Vhodné pro sušení v sušičce	Nepotřebuje žehlit	Citlivé/jemné sušení	Není vhodné pro sušení v sušičce
Žádné sušení	Nečistit chemicky	Při jakékoli teplotě	Při vysokých teplotách
Při středních teplotách	Při nízkých teplotách	Bez ohřevu	Pověsit a nechat vysušit
Rozložit a nechat vysušit	Pověsit mokré a nechat vysušit	Rozprostřete ve stínu pro schnutí	Vhodné pro chemické čištění

Tenké, vícevrstvé a silné tkaniny nesušte společně, protože se suší na různých úrovních. Z tohoto důvodu sušte společně oblečení stejné struktury a stejného typu tkaniny. Tímto způsobem dosáhnete rovnoměrného sušení. Pokud se vám zdá, že je prádlo stále mokré, můžete zvolit časový program pro dodatečné sušení.

Velké (např. peřiny) a malé prádlo sušte odděleně, abyste neměli vlhké prádlo.

DŮLEŽITÉ: Jemné tkaniny, vyšívané tkaniny, vlněné oděvy*, hedvábné tkaniny, oděvy z jemných a drahých tkanin, recyklované tkaniny, neprodyšné oděvy, tylové závěsy, předměty z gumy nebo plastů, předměty ze skleněných vláken, oděvy s kovovými vyšívanými částmi, kožené tkaniny nejsou vhodné pro sušení v sušičce.

*Vlněné oblečení sušte v programu Vlna, pokud je k dispozici v závislosti na modelu sušičky. Nezapomeňte se řídit pokyny programu Vlna.

11. PŘÍPRAVA PRÁDLA K SUŠENÍ

Nebezpečí výbuchu a požáru!

Z kapes odstraňte všechny cizí předměty, jako jsou zapalovače a zápalky

POZOR: Může dojít k poškození bubnu

sušičky a tkanin.

- Oděvy se mohly během praní zamotat. Před vložením do sušičky je od sebe oddělte.
- Odstraňte všechny předměty z kapes oblečení a použijte následující:
- Svažte k sobě látkové pásky, tkaničky od zástěr apod. nebo použijte pytel na prádlo.
- Zajistěte zipy, spony a uzávěry, zapněte knoflíky dek.
- Pro dosažení nejlepšího výsledku sušení roztřiďte prádlo podle typu textilu a programu sušení.
- Odstraňte z oděvů spony a podobné kovové části.
- Tkané zboží, jako jsou trička a pletené oděvy, se **při prvním sušení obvykle srazí.** Používejte ochranný program.
- **Syntetické materiály příliš nesušte. To způsobí záhyby.**
- Při praní prádla určeného k sušení upravte množství změkčovadla podle údajů výrobce pračky.

11.1 Maximální množství prádla

Postupujte podle pokynů ve "Výběr programu a tabulce spotřeby". **(Viz: 5.2 Výběr programu a tabulka spotřeby).** Nevkládejte do spotřebiče více prádla, než je uvedeno v tabulce.

DŮLEŽITÉ: Nedoporučuje se vkládat do sušičky více prádla, než je uvedeno na obrázku. Při přetížení se sníží sušicí výkon sušičky a může dojít k poškození sušičky a prádla.

Prádlo (na kus)	Hmotnost suchého prádla (g)
Ložní povlečení (dvoulůžko)	725
Povlak na polštář	240
Osuška	700
Ručník na ruce	225
Košile	190
Bavlněná košile	200
Džíny	650
Tkanina - Gabardén	400
Tričko	120

12. POUŽÍVÁNÍ SUŠIČKY

12.1 Ovládací panel

Uživatelské rozhraní a ikony se mohou měnit v závislosti na produktu. Vyberte prosím ten, který je vhodný pro váš výrobek.

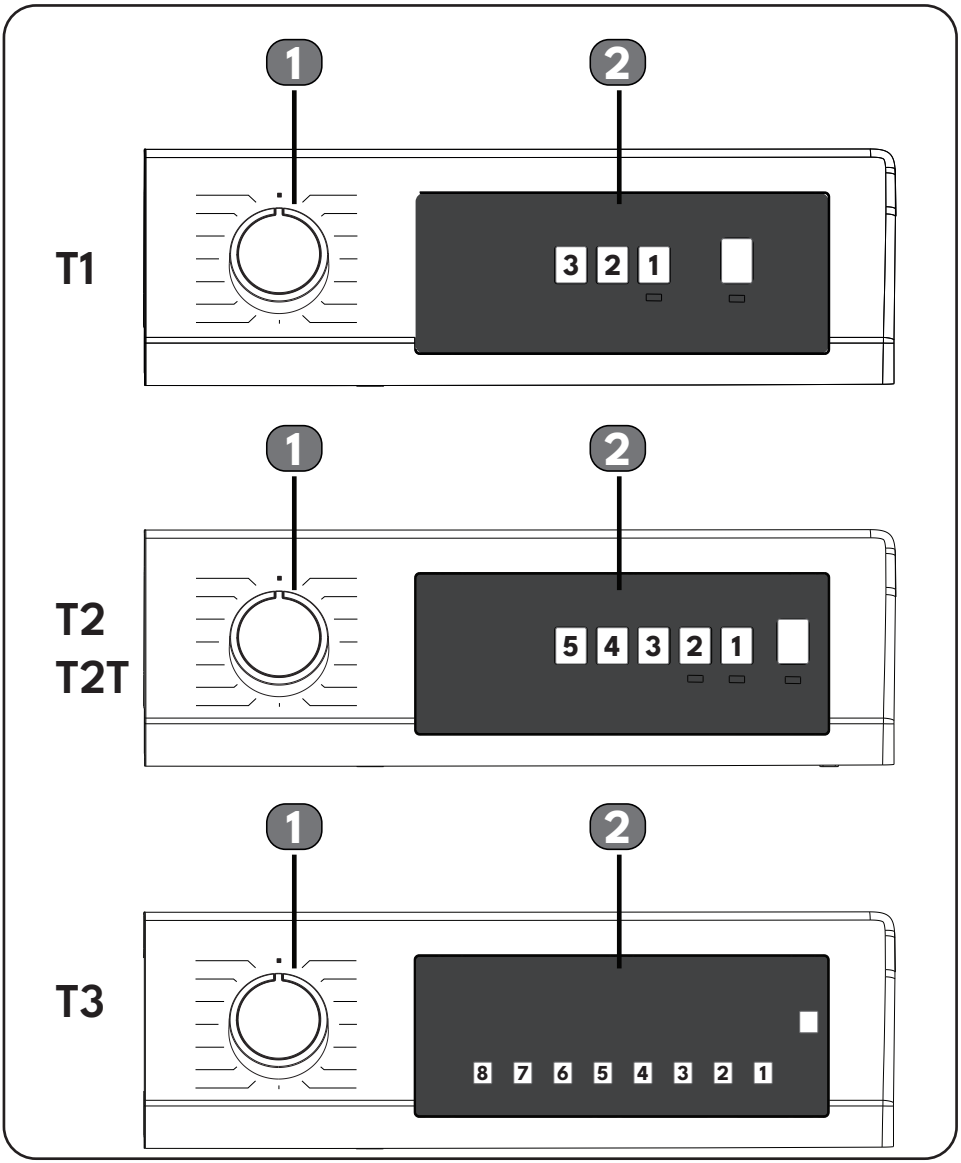

12.2 Otočný volič pro výběr programu

Pomocí voliče pro výběr programu vyberte požadovaný program sušení.

12.3 Elektronický indikátor a displej

Symbol	Význam symbolu
Výstražný indikátor nádržky na vodu	
Výstražný indikátor čištění filtru na vlákna	
Výstražný indikátor čištění výměníku tepla	
Extra suché	
Suché do skříně	
Suché k žehlení	
Úroveň sušení 1	
Úroveň sušení 2	
Stupeň sušení 3	
Stupeň sušení 4	
Odložený start	
Snadné žehlení 60'	60'
Snadné žehlení 120'	120'
Pára 3	+3
Pára 2	+2
Pára 1	+1
Jemné	
UVC	
WIFI	
Zrušení zvukového upozornění	
Start a pauza	

Zobrazení kroku sušení:	
Sušení	
Suché k žehlení	
Suché do skříně	
Konec	

Na elektronickém displeji se zobrazují kroky sušení během programu. Při každém spuštění programu se rozsvítí příslušná kontrolka kroku sušení. Jakmile je krok sušení dokončen, příslušná kontrolka kroku sušení zhasne.

Zobrazení spotřeby energie

Zobrazení spotřeby energie ukazuje spotřebu energie zvoleného programu. Čím větší je zobrazení, tím větší je spotřeba energie. Úroveň spotřeby energie se zvyšuje nebo snižuje v závislosti na typu tkaniny, době trvání zvoleného programu, úrovni sušení a rychlosti ždímání.

13. VÝBĚR PROGRAMU A TABULKA SPOTŘEBY

Stisknutím tlačítka Start / Pauza spusťte program. Kontrolka Start / Pauza indikuje, že byl program spuštěn, a na displeji se zobrazí zbývající část programu.

Program	Zatížení (kg)	Rychlost otáčení pračky	Počáteční vlhkost	Doba trvání (hodiny:minuty)	Spotřeba energie na jeden cyklus sušení (kWh/cyklus)
Bavlna extra suchá	9	1000	60%	4:20	1,79
Bavlna extra suchá	4,5	1000	60%	2:50	1,22
Eco bavlna*	9	1000	60%	4:05	1,69
Eco bavlna*	4,5	1000	60%	2:25	0,91
Bavlna na žehlení	9	1000	60%	3:00	1,18
Bavlna na žehlení	4,5	1000	60%	1:55	0,71
Syntetika do skříně	4,5	800	40%	1:48	0,65
Syntetika na žehlení	4,5	800	40%	1:12	0,42
Jemné	2	600	50%	1:08	0,38
Vlna**	1,5	600	50%	2:40	1,30

***Normativní program pro označování energetickými štítky "Nařízení Komise (EU) č. 2023/2533"**

Všechny hodnoty v tabulce byly stanoveny podle normy EN 61121:2013/prAB:2024-03. Hodnoty spotřeby se mohou lišit od hodnot uvedených v tabulce v závislosti na typu tkaniny, rychlosti odstřeďování, podmínkách prostředí a hodnotách napětí.

Program "Eco bavlna" je "standardní program pro bavlnu" podle nařízení Komise (EU) č. 932/2012.

Program Eco bavlna je vhodný pro sušení mokrého bavlněného prádla a tento program se používá k posouzení souladu s právními předpisy EU o ekodesignu. Program Eco bavlna je nejúčinnější program z hlediska spotřeby energie pro sušení mokrého bavlněného prádla. Naplnění sušičky pro domácnost až do maximální kapacity uvedené v návodu k použití pro příslušné programy přispěje k úspoře energie.

**** Seznamy programů se mohou měnit v závislosti na modelu. Tato deklarace platí pro modely obsahující program Vlna.**

Pro sušičky prádla dodávané se sadou hadice pro přímé vypouštění (s typovým číslem obsahujícím na výrobním štítku 091V, 114V, 114S, 114R, 114P, 121V, 122V, 122S);

Při standardních testech musí být vypouštěcí hadice připojena k odtoku vody podle příslušného návodu k instalaci.

14. DOPLŇKOVÉ FUNKCE

Tabulka, která shrnuje možnosti, které lze vybrat v programech, je uvedena níže.

Možnost	Popis
Úroveň sušení	Vlhkost získaná po sušení může být zvýšena o 3 úrovně. Tímto způsobem lze vybrat požadovanou úroveň suchosti. Úrovně, které lze vybrat, jiné než standardní nastavení: 1, 2, 3. Po výběru se rozsvítí kontrolka příslušné úrovně sušení.
Jemné	Jemné tkaniny se suší delší dobu při nízkých teplotách
Pro snadné žehlení	Pokud vyberete možnost „Pro snadné žehlení“ a neotevřete dvířka sušičky na konci programu, 1 hodina fáze ochrany proti záhybům se prodlouží na 2 hodiny. Po výběru možnosti „Pro snadné žehlení“ uslyšíte zvukové upozornění. Pro zrušení této možnosti stiskněte stejné tlačítko ještě jednou. Pokud v průběhu fáze ochrany proti záhybům otevřete dvířka spotřebiče nebo stiskněte tlačítko Start / Pauza, tato fáze bude zrušena.
Odložený start	Dobu spuštění programu můžete odložit zvolením volby 1 až 23 hodin. Požadovaný čas odložení můžete aktivovat stisknutím tlačítka Start / Pauza. Po uplynutí času se zvolený program automaticky spustí. Během doby odložení lze volby kompatibilní s programem aktivovat / deaktivovat. Podržení tlačítka Odložit start změní čas odložení opakovaně.
Zrušení zvukového upozornění	Sušička vydává zvukové upozornění při otáčení knoflíku pro výběr programu, při stisknutí tlačítek a na konci programu. Pro zrušení výstrahy stiskněte a podržte tlačítko "Option 1" u verzí T1-T2 a T2 Touch a tlačítko "Option 2" u verze T3 po dobu 3 sekund. Po stisknutí tlačítka uslyšíte zvukové upozornění, že je tato volba zrušena.
Čas sušení	Pokud je knoflík v poloze programu Doba sušení, volba může být vybrána stisknutím tlačítka Doba sušení a program se spustí stisknutím tlačítka Start / Pauza. Podržením tlačítka Doba sušení změníte dobu opakovaně.
Dětský zámek	Spotřebič je vybaven dětskou pojistkou zabraňující změně v programu v případě stisknutí tlačítek během programu. Pro aktivaci funkce dětské pojistky, stiskněte současně tlačítka "1" a "2" na dobu 3 sekund. Při aktivaci/deaktivaci dětské pojistky se na displeji na 2 s zobrazí nápis "CL", který poté zhasne, a ozve se zvukové upozornění. Dětská pojistka se po ukončení programu nedeaktivuje automaticky. Chcete-li dětskou pojistku po ukončení programu deaktivovat, nastavte knoflík pro výběr programu na pozici „Vypnuto“. Poté otočte knoflíkem do libovolné programové polohy a stiskněte současně tlačítka "1" a "2" na 3 sekundy.
UVC*	Technologie UVC vyvinutá společností Vestel s inspirací slunečními paprsky zajišťuje, že si vaše oblečení a zařízení zachovají maximální úroveň hygieny během počátečních procesů sušení a větrání.
Pára*	Možnost napařování pomáhá předcházet pomačkání oděvů a usnadňuje jejich žehlení. Úroveň páry lze nastavit ve třech úrovních: 1 (nízká), 2 (střední), 3 (vysoká).

* Funkce produktu se mohou měnit v závislosti na modelu.

15. Nastavení vzdáleného přístupu (popis aplikací pro Android a ios)

Aplikace Vestel Smart Life umožňuje vzdálené ovládání a sledování spotřebiče pomocí chytrého zařízení. Takto můžete prostřednictvím aplikace vybrat vhodný program podle toho, jaké prádlo budete sušit, a pomocí sekce doplňkových funkcí můžete zvolit pomocné možnosti. Aplikace Vestel Smart Life navíc pomáhá uživateli v přístupu k servisu tím, že ho upozorní na jakoukoli chybu, která se na spotřebiči vyskytne.

15.1 Povolení připojení Wi-Fi:

T1

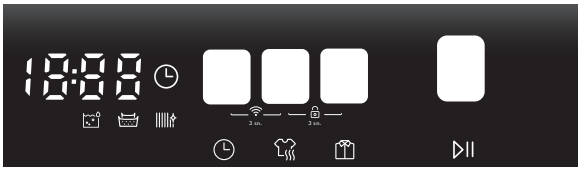

T2T / T2

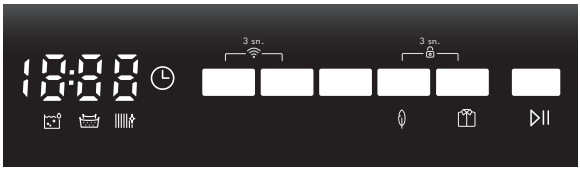

T3

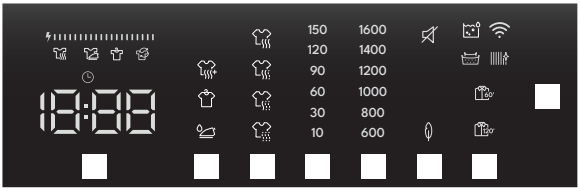

1. Tlačítka odloženého startu a nastavení doby sušení musí být stisknuta současně po dobu 3 sekund.
2. Když je modul Wi-Fi povolen, na obrazovce se na 3 sekundy zobrazí symbol.
3. Chcete-li se připojit k libovolné síti Wi-Fi a získat dálkové ovládání, stáhněte si do svého chytrého telefonu aplikaci "Vestel Smart Life" z trhů Android nebo IOS a navažte spojení podle pokynů v mobilní aplikaci.

POZNÁMKA:

Stačí, když počítač jednou připojíte k síti Wi-Fi. (Chcete-li se připojit k síti Wi-Fi, postupujte podle pokynů v aplikaci "Vestel Smart Life".) Před každým použitím musíte aktivovat dálkové ovládání současným stisknutím tlačítek Odložený start a Čas sušení po dobu 3 sekund. Chcete-li zrušit dálkové ovládání, stačí stisknout stejná tlačítka na 3 sekundy současně.

V případě změny modemu Wi-Fi, změny názvu modemu nebo změny hesla Wi-Fi je nutné počítač znovu připojit k síti Wi-Fi.

V případě vynechání aktivace dálkového ovládání lze provádět pouze dálkové prohlížení, i když je spuštěn jakýkoli program sušení. (nelze provádět žádné změny programu).

Zařízení, jehož dálkové ovládání je aktivováno, se po určité době přepne do režimu nízké spotřeby energie, pokud není prováděna žádná operace, a obrazovka zařízení se vypne. Díky funkci dálkového ovládání lze typ programu, úroveň sušení, funkci proti pomačkání a další doplňkové funkce zvolit i po hodinách a program spustit na dálku. Aby mohl být tento proces realizován, musí být splněny nezbytné bezpečnostní předpisy (dveře spotřebiče se nesmí během uplynulé doby otevřít ani zavřít, nesmí dojít k přerušení napájení atd.).

Přepnutí spotřebiče s aktivovaným dálkovým ovládáním do režimu dětské pojistky nebrání ovládání a sledování spotřebiče prostřednictvím mobilní aplikace.

Pokud je sušička připojena k chytrému zařízení, nelze ke stejnému spotřebiči připojit jiný telefon.

Pokud je účet, ke kterému jste přihlášeni, účtem, ke kterému jste produkt dříve přidali, můžete sušičku použít přímo po přihlášení.

Po spuštění programu jej nelze z důvodu bezpečnostních požadavků zrušit ani zastavit pomocí dálkového ovládání.

16. Upozornění týkající se režimu Wi-Fi

Pokud se domníváte, že dochází k problémům s ovládáním nebo připojením, proveďte následující kroky. Sledujte, zda problém přetrvává i po provedené operaci. Pokud se domníváte, že problém přetrvává, proveďte další kroky.

1. Zkontrolujte, zda je výrobek připojen k domácí síti.
2. Zkontrolujte, zda je vaše chytré zařízení připojeno k síti.
3. Zapněte a vypněte aplikaci produktu [Vestel Smart Life].
4. Na spotřebiči zapněte a vypněte režim Wi-Fi. Zkuste se znovu připojit prostřednictvím aplikace.

Pokud chyba přetrvává, obraťte se na autorizovaný servis.

16.1 Funkce bezdrátové sítě LAN

Následující tabulka shrnuje možnosti, které lze v programech vybrat.

Frekvenční rozsahy
2,400 GHz - 2,484 GHz (CH1 až CH14)

Výstupní výkon		**TYP.**	**Kritéria**	**Jednotka**
Průměrný výstupní výkon RF 802.11b Režim CCK	1M	16,5	+/- 1,5	dBm
	11M	16,5	+/- 1,5	dBm
Průměrný výstupní výkon RF 802.11b Režim OFDM	6M	15	+/- 1,5	dBm
	54M	13	+/- 1,5	dBm
Průměrný výstupní výkon RF, režim 802.11b OFDM	MCS0	14,5	+/- 1,5	dBm
	MCS7	12	+/- 1,5	dBm

Vestel Smart Life pracuje ve frekvenčním pásmu 2,4 GHz.

***Funkce produktu se mohou měnit v závislosti na modelu.**

17. ZAHÁJENÍ PROGRAMU

Kontrolka Start / Pauza bude blikat během volby programu. Stisknutím tlačítka Start / Pauza program spustíte. Kontrolka Start / Pauza indikuje, že byl program spuštěn, a kontrolka sušení se rozsvítí.

Program	Popis	Zatížení (kg)	Počáteční vlhkost (%)
Bavlna extra suchá	Tento program suší tlusté a vícevrstvé tkaniny, jako jsou bavlněné ručníky, prostěradla, povlaky na polštáře, župany, při vysoké teplotě, která umožňuje jejich umístění do skříně.	9	60%
Eco bavlna	Tento program suší bavlněná pyžama, spodní prádlo, ubrusy atd. a umožní vám je poté umístit do skříně.	9	60%
Bavlna na žehlení	Tento program suší bavlněné prádlo a připravuje jej na žehlení. Prádlo odstraněné ze sušičky bude vlhké.	9	60%
Syntetika do skříně	Tento program suší syntetické materiály, jako jsou košile, trička, halenky, při nižší teplotě než program pro bavlnu, abyste je mohli umístit do skříně.	4,5	40%
Syntetika na žehlení	Tento program suší syntetické materiály, jako jsou košile, trička a halenky, při nižší teplotě než program pro bavlnu, aby je připravil k žehlení. Prádlo odstraněné ze sušičky bude vlhké.	4,5	40%
Jemné	Tento program suší tenké prádlo, jako jsou košile, halenky a hedvábné oděvy, při nízkých teplotách tak, aby bylo připraveno k okamžitému nošení.	2	50%
Čas sušení	Pro dosažení požadovaného stupně sušení při nízké teplotě, můžete použít časové programy. Bez ohledu na úroveň sušení se program zastaví v požadovaném čase.	-	-
20 min/40 min/60 min	Pro dosažení požadovaného stupně sušení při nízké teplotě, můžete použít časové programy. Bez ohledu na úroveň sušení se program zastaví v požadovaném čase.	-	-
Dětské	Tento program suší jemné kojenecké oblečení při nízké teplotě, aby bylo připraveno k nošení.	3	60%
Program Allergy Safe*	Program Allergy Safe se používá pro hygienické sušení bavlněného prádla, které má zvýšené požadavky na hygienu, jako například dětské prádlo, za vysokých teplot.	3	60%
Lůžkoviny	Tento program se používá k sušení přikrývek.	2,5	60%
Džíny	Tento program slouží k sušení džínů.	4	60%
Vlna	Tento program použijte pro jemné sušení vlněného oblečení praného podle návodu k praní. Po ukončení cyklu sušení oblečení vytáhněte.	1,5	50%
Sportovní	Program sport se používá pro sušení syntetického sportovního prádla, jako jsou šortky, trička, při nízkých teplotách.	4	40%
Smíšené	Tento program suší smíšené oděvy bavlněné a syntetické, které se nezabarví, aby byly připravené k okamžitému nošení.	4	60%
Osvěžení vlny	Osvěžení vlny pomáhá vlněným textiliím odstranit přebytečnou vodu po praní použitím nízkých teplot a jemných pohybů bubnu.	-	-

Program	Popis	Zatížení (kg)	Počáteční vlhkost (%)
Osvěžení	Osvěžení se provádí bez použití horkého vzduchu výběrem možnosti Časové sušení a lze odstranit nepříjemné pachy.	-	-
Express 34'/Express 45'	1 kg bavlněných košil odstředěných vysokými otáčkami v pračce se usuší za 34/45 minut.	1	50%
Košile 20'/Košile 30'	2 až 3 košile jsou připraveny k žehlení za 20/30 minut.	0,5	50%
Ručníky*	Tento program je určen k sušení silného bavlněného prádla, jako jsou ručníky, župany atd.	3	60%
Outdoor*	Tento program je vhodný pro outdoorové oblečení, vodotěsné bundy, bundy s vnitřní izolací atd.	2	40%
Hygiena*	Tento program je vhodný pro látky, které vyžadují hygienické praní.	3	60%
Rychlý hygienický*	Technologie Purebeam/Crystalight umožňuje hygienické sušení lehkých bavlněných nebo syntetických oděvů nebo oděvů, které vyžadují rychlé sušení.	2	60%
Purebeam / Crystalight Baby Care*	Technologie Purebeam/Crystalight zajišťuje hygienické sušení dětského oblečení, které vyžaduje zvýšenou hygienu.	3	60%
Purebeam / Crystalight Refresh**	V programu Purebeam/Crystalight Refresh je kromě technologie Purebeam/Crystalight vaše prádlo hygienicky osvěžováno horkým vzduchem, který je do bubnu přiváděn po dobu 60 minut nezávisle na čidle vlhkosti.	-	-
Purebeam / Crystalight Dry*	Technologie Purebeam/Crystalight zajišťuje vysokou úroveň hygieny bavlněného oblečení v programu sušení PureBeam+.	3	60%
Extra tichý	Tichý program snižuje hluk vydávaný bubnem. V porovnání s programem Eko bavlna se pocit hluku snížil téměř o 50 %.	9	60%

DŮLEŽITÉ: Během programu neotevírejte plnicí dvířka. Pokud musíte dvířka otevřít, nenechávejte je otevřená dlouho.

***Funkce produktu se mohou měnit v závislosti na modelu.**

**** Díky technologii Purebeam/Crystalight je zajištěna také hygiena vašich osobních věcí uložených v sušičce**, jako jsou peněženky, mince, klíče a klíčenky.**

WOOLMARK
WOOL CARE

„Cyklus sušení vlny v této pračce byl schválen společností The Woolmark Company pro sušení prádla z vlny vhodného pro praní v pračce za podmínky, že takové prádlo bude práno a sušeno podle pokynů na štítcích a v souladu s návodem k použití této pračky. M0000 Symbol Woolmark je certifikační značkou ve mnoha zemích.

Model	Kód Woolmark M*
7-8 kg Energetická třída A+	M2442
9-10 kg Energetická třída A+ 7-8-9-10 kg Energetická třída A++ (s motorem PSC)	M2240
7-8-9-10 kg Energetická třída A++ (s motorem BLDC) 8-9-10 kg Energetická třída A+++	M2239

***Tento výklad a tabulka platí pro modely certifikované společností Woolmark. Zkontrolujte prosím, zda je na čelním panelu vašeho modelu logo "Woolmark Wool Care".**

Během programu

Pokud otevřete dvířka, když je program spuštěn, výrobek se přepne do režimu pauzy. Po zavření dvířek stiskněte tlačítko Start/Pauza a pokračujte v programu.

Neotvírejte plnící dvířka, když je program spuštěn. Pokud musíte dvířka otevřít, nenechávejte je otevřená dlouho.

Konec programu

Po skončení programu se rozsvítí kontrolky Start/Pauza, Hladina vody v nádržce, Čištění filtru a Čištění výměníku tepla. Na konci programu bude navíc vydáno zvukové upozornění. Prádlo můžete vyjmout, aby byl spotřebič připraven na novou várku.

DŮLEŽITÉ: Po každém programu vyčistěte filtr na vlákna. Po každém programu vyprázdněte nádržku na vodu.

DŮLEŽITÉ: Pokud prádlo po skončení programu nevyndáte, automaticky se aktivuje 1hodinová funkce Proti pomačkání. Tento program otáčí buben v pravidelných intervalech, aby se zabránilo pomačkání.

17.1 Informace o světle v bubnu

• Funkce produktu se mohou měnit v závislosti na modelu. Tyto informace platí pro modely s LED Drum Light, které je součástí dodávky.

• Světlo funguje automaticky, když otevřete dveře. A po chvíli se automaticky zavře.

• Uživatel nemá možnost nastavení otevření nebo zavření.

• Nepokoušejte se světlo LED vyměňovat nebo upravovat.

18. Tabulka dostupnosti aktivace programů versus možnosti

Pára*	UV*	Ždímání*	Stupeň sušení	Cíl sušení*	Jemné	Dětský zámek	Zvukové upozornění	Odložený start	Proti pomačkání	
√	√	√	√	√	√	√	√	√	√	Bavlna extra suchá
√	√	√	√	√	√	√	√	√	√	Eco bavlna
√	√	√	√	√	√	√	√	√	√	Bavlna na žehlení
√	√	√	√	√	√	√	√	√	√	Eco bavlna *
√	√	√	√	√	√	√	√	√	√	Syntetika do skříně
√	√	√	√	√	√	√	√	√	√	Syntetika na žehlení
√	√	√	√	√	√	√	√	√	√	Syntetika*
√	√ T2/T2T X T3	√	X	√	√ (výchozí)	√	√	√	√	Jemné
√	X	X	X	X	X	√	√	√	√	Čas sušení
√	X	X	X	X	X	√	√	√	√	20 min /40 min/ 60 min
√	√	√	√	√	√	√	√	√	√	Smíšené
√	√	√	√	√	√	√	√	√	√	Dětské
√	√	√	√	√	√	√	√	√	√	Program Allergy Safe*
√ T2/T2T X T3	X	X	X	X	X	√	√	√	√	Osvěžení
√ T2/T2T X T3	X	X	X	X	X	√	√	√	√	Osvěžení vlny
√	√	√	√	√	√	√	√	√	√	Džíny*
√	X	X	X	√ (výchozí)	X	√	√	√	√	Vlna
√	√	√	√	√	√	√	√	√	√	Sportovní
√ T2/T2T X T3	X	X	X	√ (výchozí)	X	√	√	√	√	Express 34'/ Express 45'
√ T2/T2T X T3	X	X	X	√ (výchozí)	X	√	√	√	√	Košile 20'/Košile 30'

Pára*	UV*	Ždímání*	Stupeň sušení	Cíl sušení*	Jemné	Dětský zámek	Zvukové upozornění	Odložený start	Proti pomačkání	
√	√ T2/T2T X T3	√	X	√	√ (výchozí)	√	√	√	√	Lůžkoviny*
√	√	√	√	√	√	√	√	√	√	Ručníky*
√	√	√	√	√	√	√	√	√	√	Outdoor*
√	√	√	X	√	X	√	√	√	√	Extra tichý*
√	√	√	√	√	√	√	√	√	√	Hygiena*
X	√ (výchozí)	X	X	√ (výchozí)	X	√	√	√	√	Rychlý hygienický*
X	√ (výchozí)	√	√	√	X	√	√	√	√	PureBeam/ Crystalight Baby Care *
X	√ (výchozí)	X	X	X	X	√	√	√	√	PureBeam/ Crystalight Refresh *
X	√ (výchozí)	√	√	√ (výchozí)	X	√	√	√	√	PureBeam/ Crystalight Dry *
NE										X
ANO										√
Funkce označené hvězdičkou se mohou lišit v závislosti na modelu spotřebiče.										*

19. ČIŠTĚNÍ A PÉČE

DŮLEŽITÉ: K čištění sušičky nepoužívejte průmyslové chemikálie. Nepoužívejte sušičku, která byla čištěna průmyslovými chemikáliemi.

19.1 Čištění filtrů na vlákna

DŮLEŽITÉ: NEZAPOMEŇTE PO KAŽDÉM POUŽITÍ VYČISTIT FILTRY NA VLÁKNA.

Čištění filtrů na vlákna:

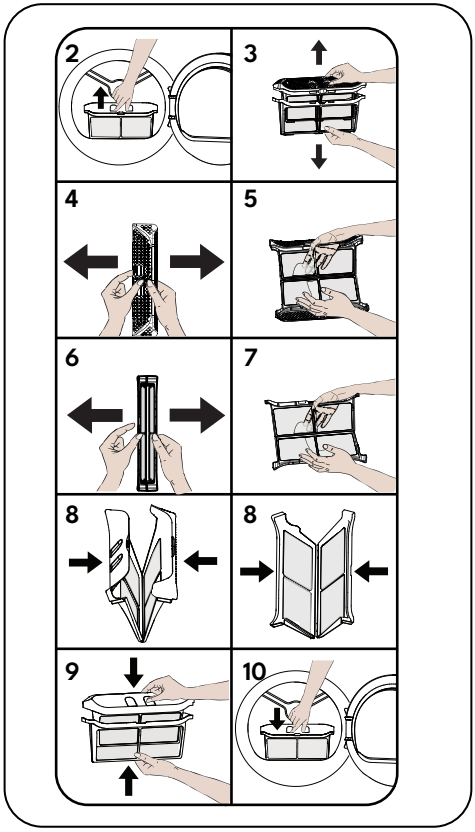

1. Otevřete dvířka.
2. Vytáhněte filtry na vlákna a vyjměte je.
3. Vyjměte vnitřní filtr z vnějšího filtru.
4. Otevřete vnitřní filtr.
5. Vyčistěte vnitřní filtr rukama nebo měkkým hadříkem.
6. Otevřete vnější filtr.
7. Vnější filtr vyčistěte rukama nebo měkkým hadříkem.
8. Zavřete filtry a nasaďte háčky.
9. Vložte vnitřní filtr do vnějšího filtru.
10. Znovu nasaďte filtr na vlákna.

Pokud po určité době používání sušičky narazíte na vrstvu, která způsobí ucpání filtru, filtr očistěte. Vlákna by se měla vyhazovat do odpadkového koše a neměla by se splachovat odtokem, aby se zabránilo šíření mikroplastů v použitém vodovodním systému.

19.2 Vyprázdnění nádržky na vodu

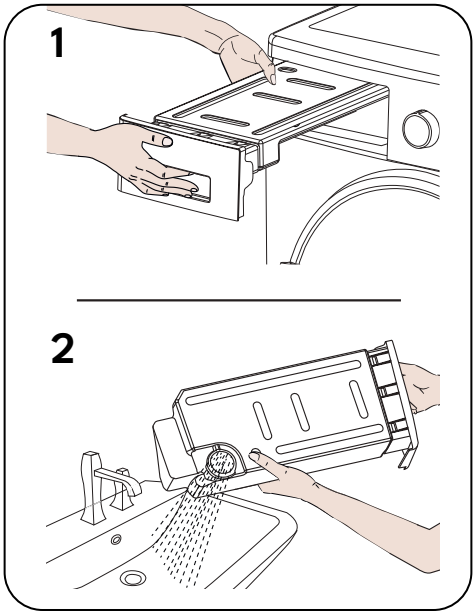

1. Potáhněte kryt zásuvky a opatrně vyjměte nádržku.
2. Vyprázdněte nádržku na vodu.
3. Vložte zpět nádržku na vodu.

DŮLEŽITÉ: Nikdy nevyjímejte nádržku na vodu, pokud je program spuštěn. Voda zkondenzovaná v nádrži na vodu není vhodná k lidské spotřebě.

DŮLEŽITÉ: NEZAPOMEŇTE PO KAŽDÉM POUŽITÍ VYPRÁZDNIT NÁDRŽKU NA VODU.

"Pro sušičky prádla dodávané se sadou hadice pro přímé vypouštění (s typovým číslem obsahujícím na výrobním štítku 091V, 114V, 114S, 114R, 114P, 121V, 122V, 122S);

Pokud se nádržka na vodu v průběhu programu naplní, rozsvítí se výstražné tlačítko a spotřebič se přepne do pohotovostního režimu. V tomto případě musíte vyprázdnit nádržku na vodu a obnovit program stisknutím tlačítka „Start/Stop“.

Až bude nádržka na vodu vyprázdněna, varovný indikátor zhasne a program bude pokračovat. Během cyklování doporučujeme použít hadici pro přímé vypouštění a vyhnout se tak tomuto varování.

19.3 Čištění výměníku tepla

DŮLEŽITÉ: Jakmile se zobrazí upozornění "Čištění výměníku tepla", očistěte výměník tepla.

DŮLEŽITÉ: I když nesvítí kontrolka "upozornění na čištění výměníku tepla", lze výměník čistit častěji podle způsobu používání.

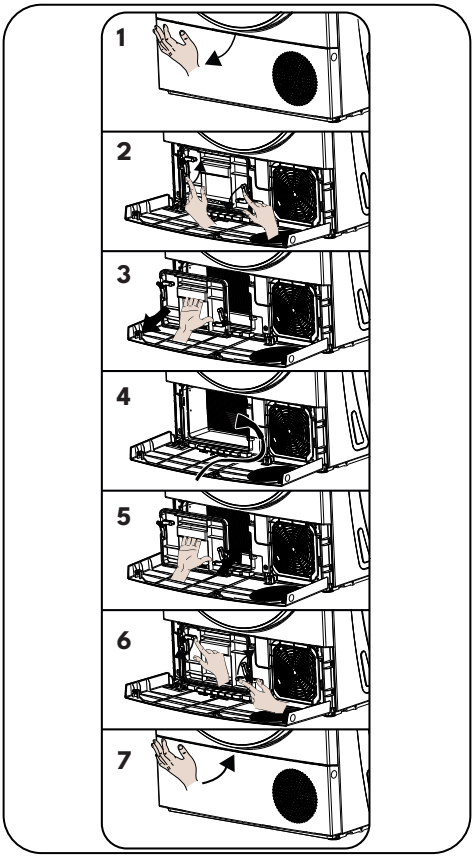

Pokud je proces sušení dokončen, otevřete nakládací dvířka a počkejte, až zchladnou.

1. Otevřete kryt ochranné desky, jak je znázorněno.
2. Odemkněte kryt výměníku otočením ve směru šipek.
3. Vyjměte kryt výměníku, jak je znázorněno.
4. Když je přední strana výměníku suchá, očistěte jej vysavačem podle obrázku.
5. Nasaďte kryt výměníku podle obrázku.
6. Zamkněte kryt výměníku otočením ve směru šipek.
7. Zavřete spodní kryt, jak je znázorněno.

VAROVÁNÍ: ČIŠTĚNÍ NEPROVÁDĚJTE HOLÝMA RUKAMA, PROTOŽE ŽEBROVÁNÍ VÝMĚNÍKU JE OSTRÉ. EXISTUJE NEBEZPEČÍ ÚRAZU.

19.4 Čištění čidla vlhkosti

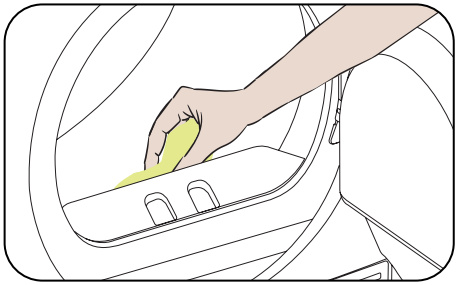

Uvnitř pračky jsou čidla vlhkosti, které zjišťují, zda je prádlo suché nebo ne.

Čištění čidel:

1. Otevřete nakládací dvířka sušičky.
2. Pokud je sušička stále horká, protože se používala, počkejte, až vychladne.
3. Měkkým hadříkem namočeným v octě otřete kovové povrchy čidla a osušte je.

DŮLEŽITÉ: 4KRÁT ROČNĚ VYČISTĚTE KOVOVÉ POVRCHY ČIDLA.

DŮLEŽITÉ: K čištění kovových povrchů čidla nepoužívejte kovové nástroje.

VAROVÁNÍ: Vzhledem k nebezpečí požáru a výbuchu nepoužívejte při čištění čidel roztoky, čisticí prostředky nebo podobné prostředky.

19.5 Čištění vnitřního povrchu nakládacích dvířek

DŮLEŽITÉ: Po každém sušení nezapomeňte vyčistit vnitřní povrch nakládacích dvířek.

Otevřete nakládací dvířka sušičky a vyčistěte všechny vnitřní povrchy a těsnění měkkým vlhkým hadříkem.

20. ZVUK ZAŘÍZENÍ

ZDROJ ZVUKU	DEFINICE
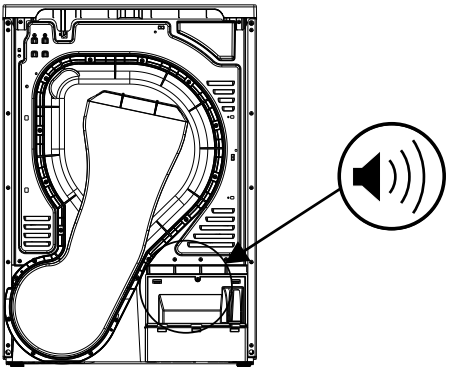	**Zvuk čerpadla** Čerpadlo se aktivuje při spuštění spotřebiče a během provozu v určitých intervalech. Během tohoto procesu je normálně slyšet zvuk čerpadla a vody.
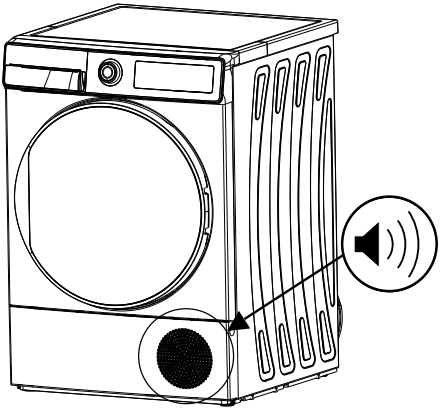	**Zvuk kompresoru** Je normální, že při chodu kompresoru je čas od času slyšet kovový zvuk.

21. TECHNICKÉ SPECIFIKACE

Značka	KLUGE
Název modelu	KHD2091DG
Výška	Min: 845 mm / Max: 855 mm*
Šířka	596 mm
Hloubka	609 mm
Kapacita (max.)	9 kg**
Čistá hmotnost (s plastovými dvířky)	46,3 kg
Čistá hmotnost (se skleněnými dvířky)	47,8 kg
Napětí	220-240 V
Výkon	1000 W

*Min. výška: Výška s nepoužitými nastavitelnými nožičkami. Maximální výška: Výška s maximálně vysunutými nastavitelnými nožičkami.

**Před praním prádlo osušte.

DŮLEŽITÉ: V zájmu zlepšení kvality sušičky se technické specifikace mohou změnit bez předchozího upozornění.

DŮLEŽITÉ: Deklarované hodnoty byly získány v laboratorním prostředí podle příslušných norem. Tyto hodnoty se mohou měnit v závislosti na podmínkách prostředí a používání sušičky.

POZOR:

1. Z bezpečnostních důvodů je pro taková zařízení podle právních předpisů nutné zajistit prostor o objemu nejméně 1 m^3 na 8 g chladiva. Množství chladiva, které výrobek obsahuje, je uvedeno na štítku, který je umístěn na předním panelu, a určuje minimální povolené velikosti místností.
2. Chladicí kapalina: Nebezpečí požáru/nebezpečí otravy/nebezpečí poškození materiálu a poškození spotřebiče. Spotřebič obsahuje chladivo R290, které je sice ekologické, ale hořlavé. Při nesprávné likvidaci může dojít k požáru nebo otravě. Spotřebič řádně zlikvidujte a nepoškoďte potrubí v okruhu chladiva.

- Typ chladiva: R290
- ODP (potenciál látky ničit ozón) : 0
- GWP (globální výstražný potenciál) : 3

3. Nebezpečí výbuchu nebo požáru. Vyjměte z kapes zapalovače a zápalky.
4. Sušičku neumisťujte do blízkosti otevřeného ohně a zdrojů vznícení.

22. ŘEŠENÍ PROBLÉMŮ

Vaše sušička je vybavena systémy, které ji během procesu sušení průběžně kontrolují, aby mohly přijmout nezbytná opatření a varovat vás v případě jakékoli poruchy.

⚠ **VAROVÁNÍ:** Pokud problém přetrvává i po provedení kroků uvedených v této části, obraťte se na svého prodejce nebo autorizovaný servis. Nikdy se nepokoušejte opravit nefunkční výrobek.

PROBLÉM	DŮVOD	ŘEŠENÍ
Proces sušení trvá příliš dlouho.	Může být zanesený povrch filtru na vlákna.	Omyjte filtr vlažnou vodou.
	Může být ucpaný výměník tepla.	Výměník tepla očistěte.
	Možná jsou uzavřeny ventilační mřížky v přední části spotřebiče.	Otevřete dveře/okno, aby se příliš nezvyšovala teplota v místnosti.
	Na čidle vlhkosti se mohla vytvořit vrstva vodního kamene.	Očistěte čidlo vlhkosti.
	Sušička může být přetížená množstvím prádla.	Sušičku nepřetěžujte.
	Je možné, že prádlo není dostatečně vyždímáno.	Na pračce zvolte vyšší rychlost ždímání.
Prádlo je na konci procesu sušení vlhké.	⚠ Horké prádlo vyjímané ze sušičky po ukončení procesu sušení je povětšinou vlhčí.	
	Je možné, že používaný program není pro daný typ prádla vhodný.	Zkontrolujte štítky na prádle, vyberte vhodný program pro daný typ prádla a použijte časové programy.
	Může být zanesený povrch filtru na vlákna.	Omyjte filtr vlažnou vodou.
	Může být ucpaný výměník tepla.	Výměník tepla očistěte.
	Sušička může být přetížená množstvím prádla.	Sušičku nepřetěžujte.
	Je možné, že prádlo není dostatečně vyždímáno.	Na pračce zvolte vyšší rychlost ždímání.
Sušičku nelze otevřít nebo nelze spustit program. Po zvolení programu se sušičku nepodařilo spustit.	Je možné, že sušička není zapojená do sítě.	Zkontrolujte, zda je zástrčka dobře zasunutá do zásuvky.
	Možná jsou otevřená dvířka pro vkládání prádla.	Zkontrolujte, zda jsou dobře zavřená dvířka pro vkládání prádla.
	Je možné, že jste nenastavili program nebo nestiskli tlačítko Start/Pauza.	Zkontrolujte, že jste nastavili program a že sušička není přepnutá do nouzového režimu (Pauza).
	Možná byla aktivována dětská pojistka.	Deaktivujte dětskou pojistku.

Program byl přerušen bez zjevného důvodu.	Možná nejsou dvířka pro vkládání prádla řádně zavřená.	Zkontrolujte, zda jsou dobře zavřená dvířka pro vkládání prádla.
	Je možné, že došlo k přerušení napájení.	Stisknutím tlačítka Start/Pauza spusťte program.
	Pravděpodobně je plná nádržka na vodu.	Vylijte nádržku na vodu.
Prádlo se srazilo, zplstnatělo nebo poškodilo.	Je možné, že používaný program není pro daný typ prádla vhodný.	Zkontrolujte štítky na prádle, vyberte vhodný program pro daný typ prádla.
Z dvířek pro vkládání prádla vytéká voda.	Možná se na vnitřním povrchu dvířek pro vkládání prádla a na těsnění nahromadila vlákna.	Vyčistěte vnitřní povrch dvířek pro vkládání prádla a povrch těsnění pro vkládání prádla.
Dvířka pro vkládání prádla se sama otevírají.	Možná nejsou dvířka pro vkládání prádla řádně zavřená.	Zatlačte na dvířka pro vkládání prádla, aby se zavřela se slyšitelným zacvaknutím.
Svítí/bliká varovný symbol nádržky na vodu.	Pravděpodobně je plná nádržka na vodu.	Vylijte nádržku na vodu.
	Je možné, že je ohnutá vypouštěcí hadice.	Je-li spotřebič připojen přímo k odtoku vody, zkontrolujte odpadní hadici.
Svítí varovný symbol upozorňující na nutnost vyčistit výměník tepla.	Možná je znečištěný výměník tepla.	Očistěte výměník tepla.
Svítí varovný symbol upozorňující na nutnost vyčistit filtr.	Možná je zanesený filtr na vlákna.	Očistěte filtr.
	Sedlo filtru může být ucpané vlákny.	Očistěte sedlo filtru.
	Na povrchu filtru se vytvořila vrstva vláken, která způsobuje zanesení.	Omyjte filtr vlažnou vodou.
Bliká varovný symbol upozorňující na nutnost vyčistit filtr a výměník tepla.	Sedlo filtru může být ucpané vlákny.	Očistěte sedlo filtru.
	Na povrchu filtru se vytvořila vrstva vláken, která způsobuje zanesení.	Omyjte filtr vlažnou vodou.
	Může být ucpaný výměník tepla.	Očistěte výměník tepla.
Program nelze spustit a bliká varovná kontrolka filtru.	Možná nebyl vložen filtr.	Vyměňte filtr.
	Varovná kontrolka filtru bliká, i když je filtr na svém místě.	Obraťte se na servisní službu.
Proces sušení končí do 20 minut.	Pokud v bubnu není žádné prádlo nebo je prádlo suché, aktivuje se funkce "detekce prázdného bubnu". Program sušení skončí do 20 minut a přejde do normálního režimu "Konec".	Zkontrolujte buben a vlhkost prádla.
	Pokud je prádlo stále mokré, mohlo dojít k poruše čidla vlhkosti.	Obraťte se na servisní službu.

23. AUTOMATICKÁ UPOZORNĚNÍ NA ZÁVADU A CO JE TŘEBA UDĚLAT

Vaše bubnová sušička je vybavena vestaveným systémem detekce poruch, které jsou indikovány kombinací blikajících provozních kontrolek. Nejčastější chybové kódy jsou uvedeny níže.

Kód chyby	**CHYBA**	**ŘEŠENÍ**
E00	Chyba uživatelského rozhraní	Kontaktujte nejbližšího autorizovaného servisního zástupce.
E03/	Chyba vodní spínač / čerpadlo	Vyprázdněte zásobník na vodu, pokud problém přetrvává, kontaktujte nejbližšího autorizovaného servisního zástupce.
E04	Porucha kompresoru	Kontaktujte nejbližšího autorizovaného servisního zástupce.
E05	Chyba NTC kompresoru	Kontaktujte nejbližšího autorizovaného servisního zástupce.
E06	Chyba NTC dvířek	Kontaktujte nejbližšího autorizovaného servisního zástupce.
E07	Chyba motoru	Kontaktujte nejbližšího autorizovaného servisního zástupce.
E08	Chyba kolísání napětí	V síti může docházet ke kolísání napětí. Kontaktujte nejbližšího autorizovaného servisního zástupce.

24. INFORMACE O OCHRANĚ ŽIVOTNÍHO PROSTŘEDÍ A BALENÍ

24.1 Informace o balení

Obal tohoto spotřebiče je vyroben z recyklovatelných materiálů. Nevyhazujte obal, odpad společně s domácím nebo jiným odpadem. Místo toho je odneste na sběrné místo obalů určené místním úřadem.

24.2 Technická data

Technické údaje jsou uvedeny na typovém štítku na vnitřní straně spotřebiče a na energetickém štítku. QR kód na energetickém štítku dodaném se spotřebičem poskytuje webový odkaz na informace týkající se výkonu spotřebiče v databázi EU EPREL.

Energetický štítek si uschovejte spolu s návodem k obsluze a všemi dalšími dokumenty dodanými s tímto spotřebičem. Stejné informace je možné zjistit také v systému EPREL pomocí odkazu https://eprel.ec.europa.eu a názvu modelu a čísla spotřebiče, které najdete na výrobním štítku spotřebiče. Podrobné informace o energetickém štítku najdete na odkazu www.theenergylabel.eu.

24.3 Energetická účinnost

- Sušičku byste měli provozovat na plný výkon, ale dbejte na to, aby nebyla přetížená. Plné naplnění sušičky přispěje k úspoře energie.
- Při praní prádla by měla být rychlost ždímání nastavena na nejvyšší možnou úroveň. Tím se zkrátí doba sušení a sníží se spotřeba energie.
- Dbejte na to, aby se stejné druhy prádla sušily společně.
- Při výběru programu se řiďte doporučeními uvedenými v návodu k použití.
- Pro cirkulaci vzduchu ponechte na přední a zadní straně sušičky dostatečný prostor. Nezakrývejte mřížky na přední straně spotřebiče.
- Pokud to není nutné, neotvírejte při sušení dvířka spotřebiče. Pokud je musíte otevřít, nenechávejte je otevřené dlouho.
- Během sušení nepřidávejte nové (mokré) prádlo.
- Chlupy a žmolky, které se oddělí od prádla a spojí se ve vzduchu, jsou zachyceny "filtry žmolků". Dbejte na to, aby byly filtry před každým použitím a po něm vyčištěny.
- U modelů s tepelným čerpadlem dbejte na to, aby byl výměník tepla čištěn alespoň jednou měsíčně nebo častěji podle chování uživatele.
- Během sušení musí být prostředí, kde je sušička instalována, dobře větrané.

25. PÉČE O ZÁKAZNÍKY A SLUŽBY

Vždy používejte originální náhradní díly. Při kontaktování našeho autorizovaného servisního střediska se ujistěte, že máte k dispozici následující údaje: Model, sériové číslo a index servisu. Tyto informace najdete na výrobním štítku. Originální náhradní díly pro některé specifické součásti jsou k dispozici po dobu 10 let, v závislosti na typu součásti, od uvedení poslední jednotky modelu na trh.

Webové stránky pro přístup k profesionálním opravárenským službám:

https://www.elmax.cz/cz

Výrobce:
ELMAX STORE a.s.
Topolová 777/2, 735 42 Těrlicko
Česká republika
info@elmax.cz

Záruční a pozáruční servis:
tel.: +420 599 529 251
email: hlaseni.reklamaci@elmax.cz

Prodej náhradních dílů:
tel: +420 599 529 250
email: servis@elmax.cz
www.klugecr.cz

Výhradný distribútor značky Kluge pre Slovensko:
ELEKTRO STORE SK, s.r.o.
Horná 116, 022 01 Čadca
Slovenská republika

Záručný a pozáručný servis:
tel.: +421 915 473 787
email: hlaseni.reklamaci@elmax.cz

Predaj náhradných dielov:
tel: +421 915 473 787
email: servis@elmax.cz
www.kluge.sk

52539464-250128-00