1

AL

UL

M.-Nr. 12 525 150 / 00

DAS 4631, DAS 4931

Miele

2

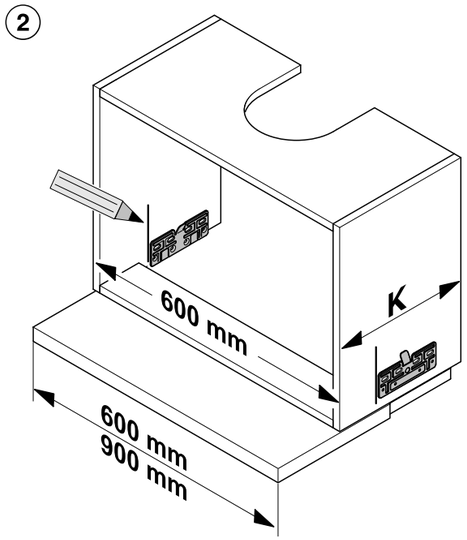

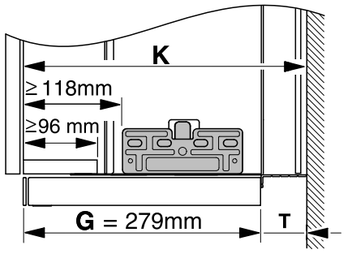

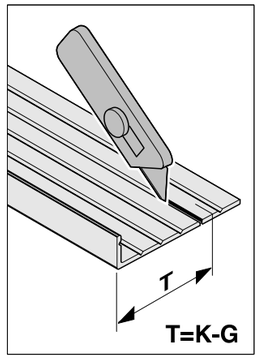

3

da-Stopklods (ekstraudstyr)
de-Tiefenanschlag (optional)
en-Depth stop (optional)
es-Tope de profundidad (opcional)
fi-Syvyysvastetta (valinnainen)
fr-Butée de profondeur (facultatif)
it-Limitatore di profondità (opzionale)
nl-Diepteaanslag (optioneel)
no-Dybdestopper (alternativ)
pt-Batente de profundidade (opcional)
ru-ограничителя глубины (опция)
sv-Djupanslag (tillval)
tr-Derinlik durdurucu (isteğe bağlı)
uk-обмежувача глибини
(необов'язково)

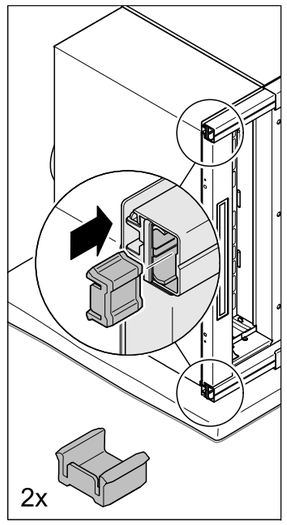

4

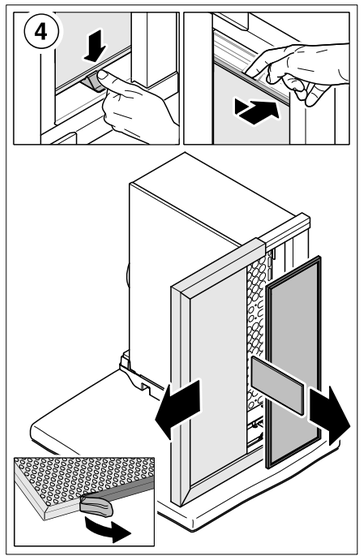

5 UL

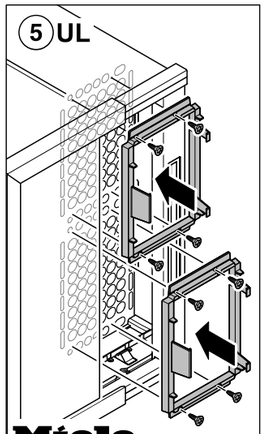

Miele
DKFS 31-P
DKFS 31-R
8x T20 M4x8,5

6

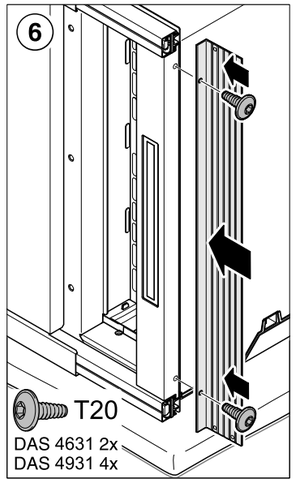

7 AL

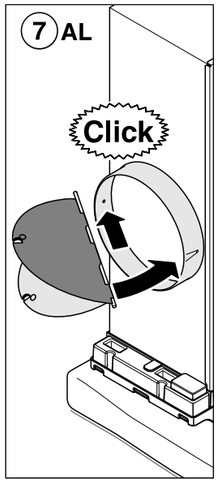

8

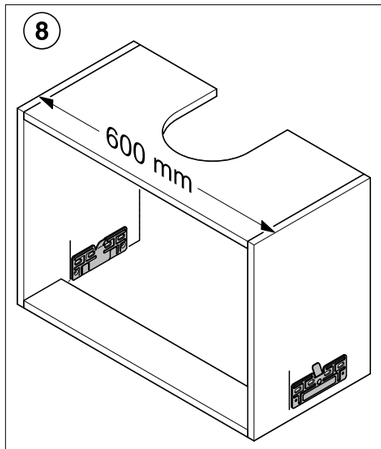

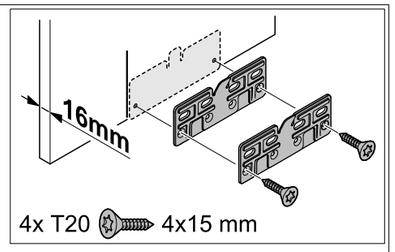

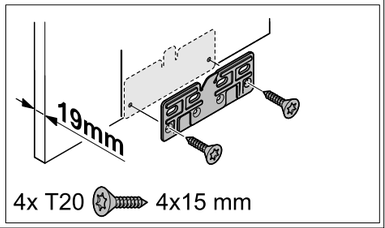

9

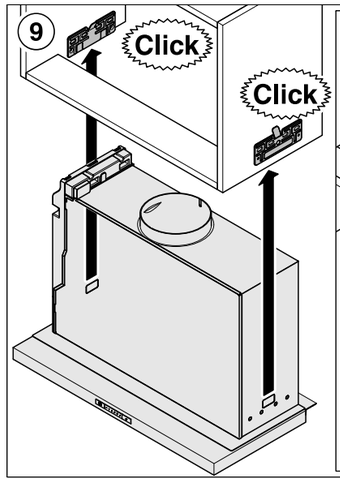

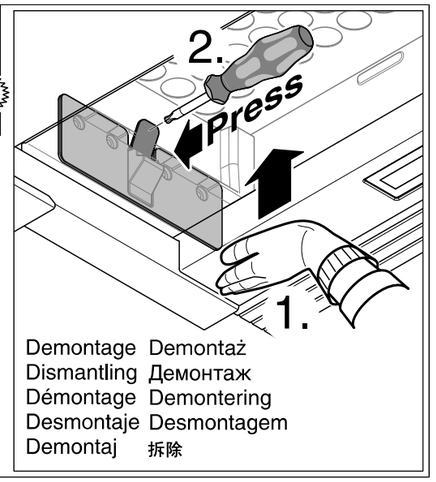

Demontage Demontaż
Dismantling Демонтаж
Démontage Demontering
Desmontaje Desmontagem
Demontaj 拆除

10

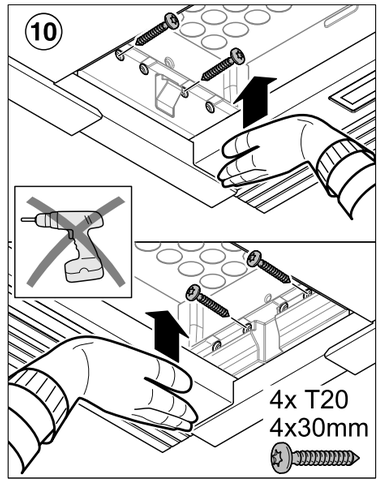

11

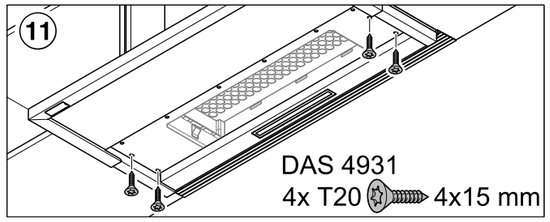

12

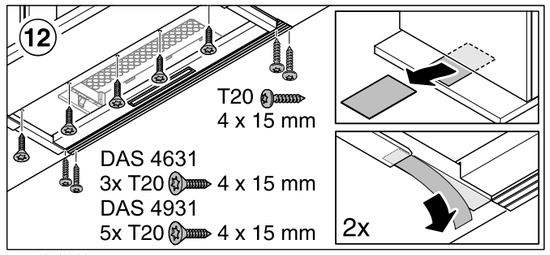

13 UL

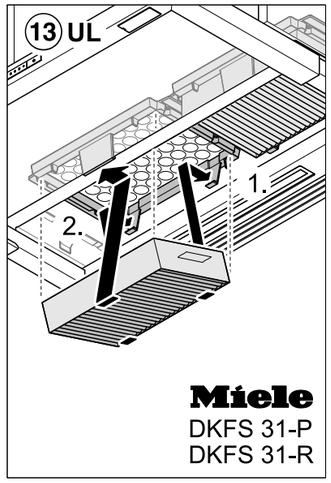

14

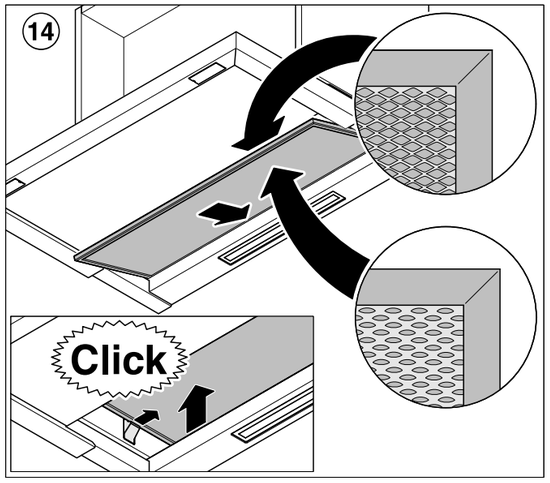

15 AL, UL

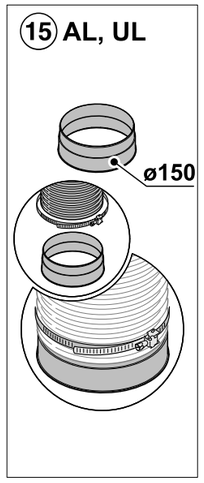

16

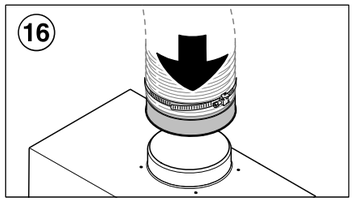

17 UL

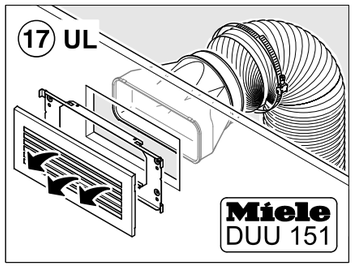

18 UL

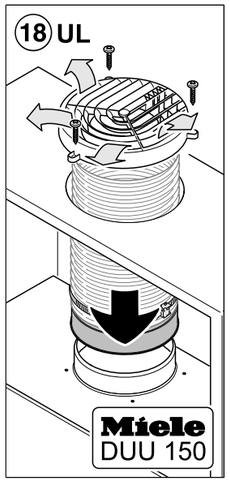

19

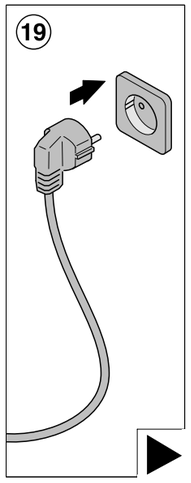

da5442_/4023

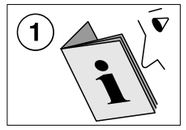

Miele
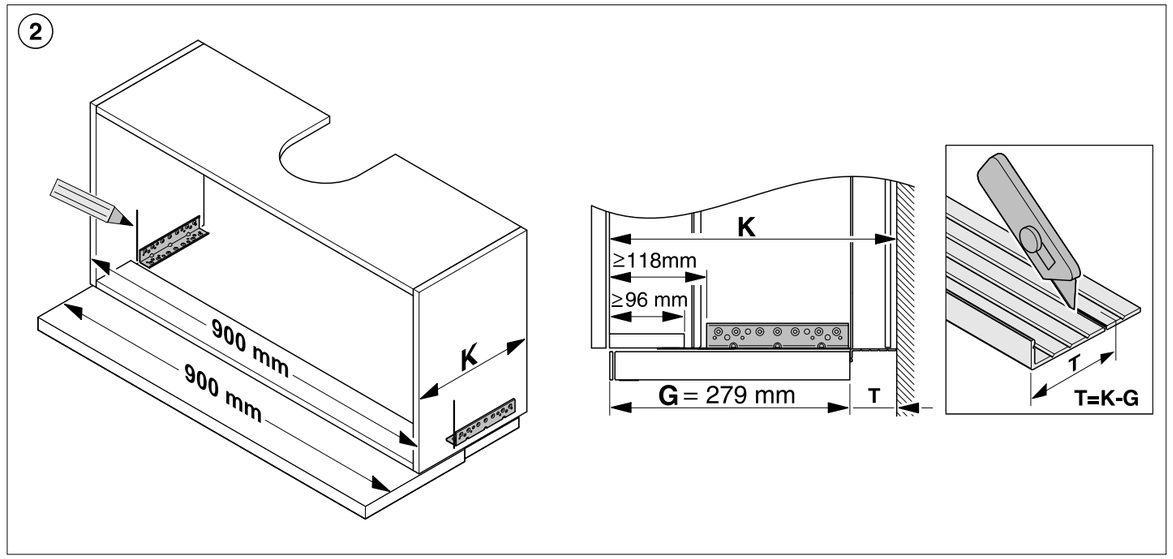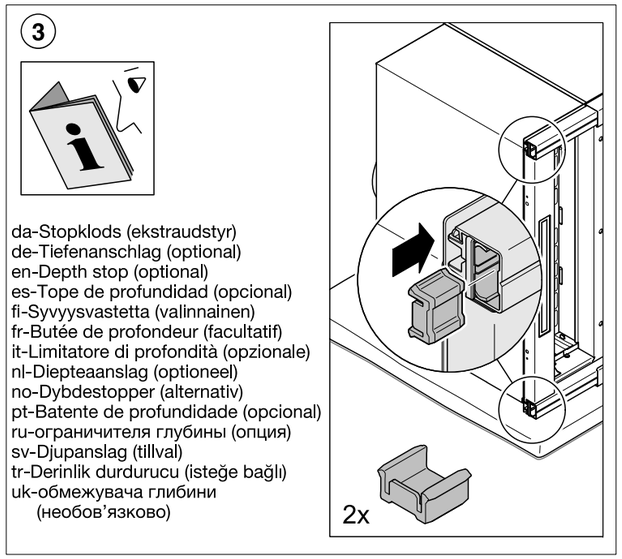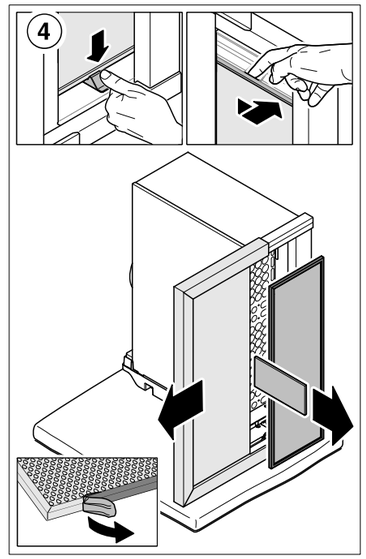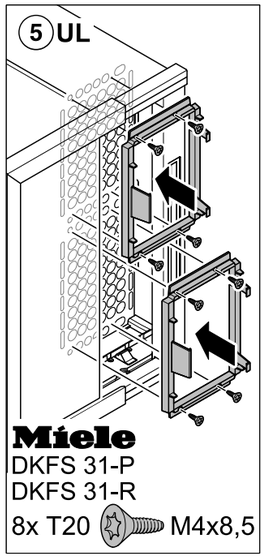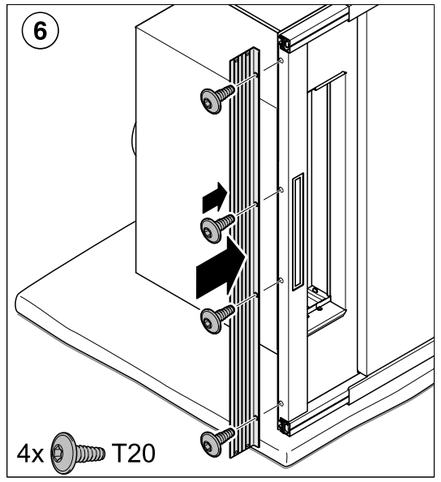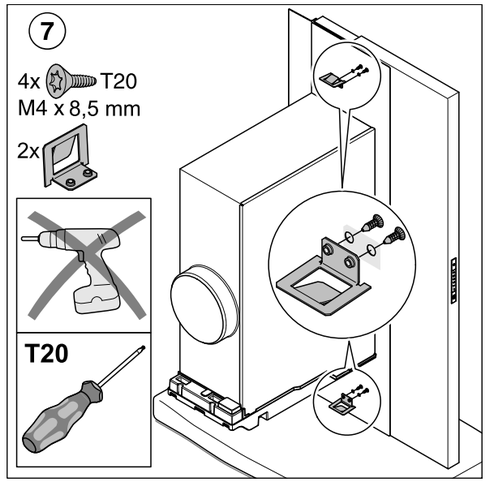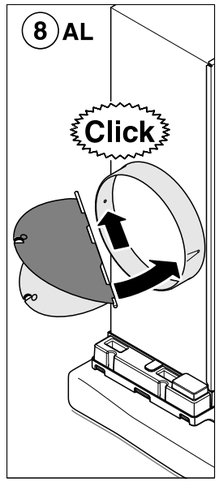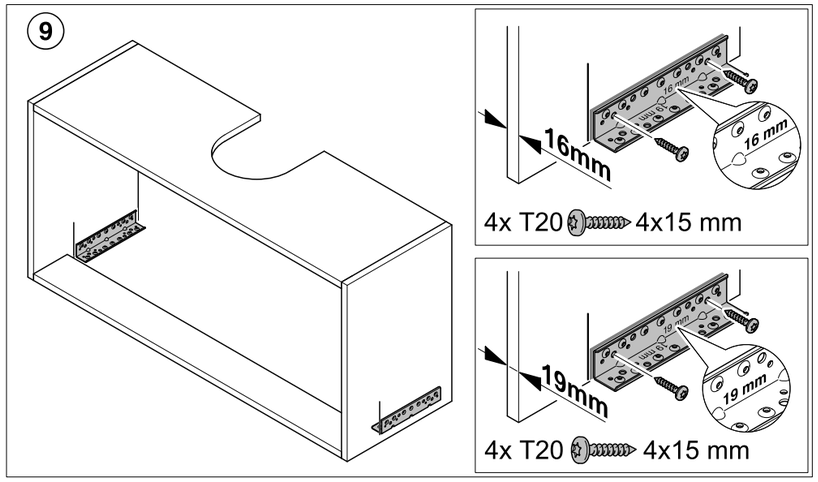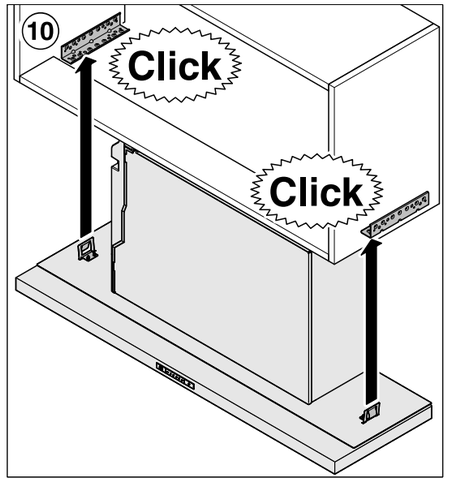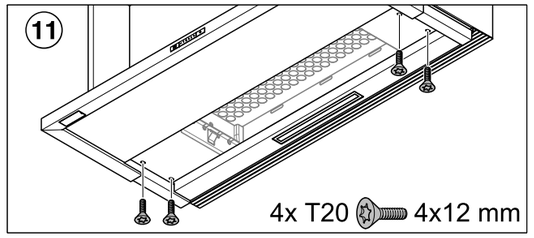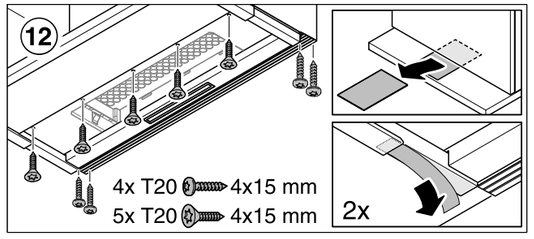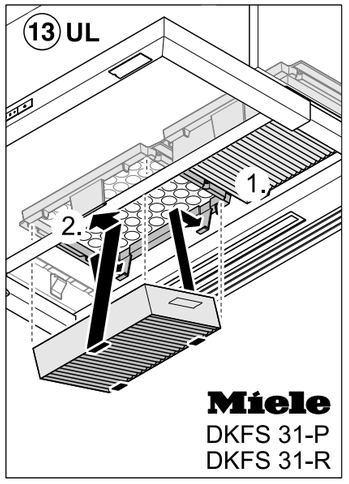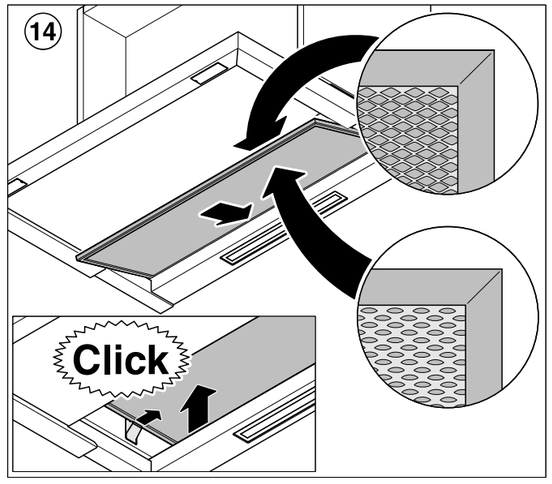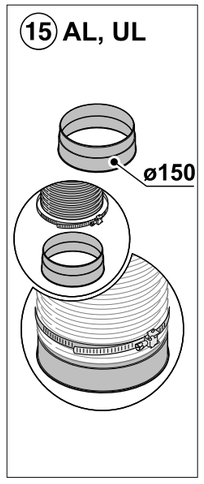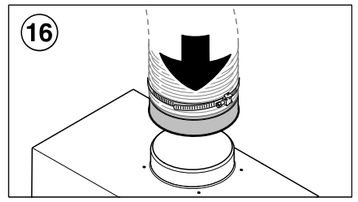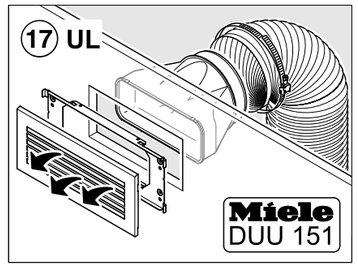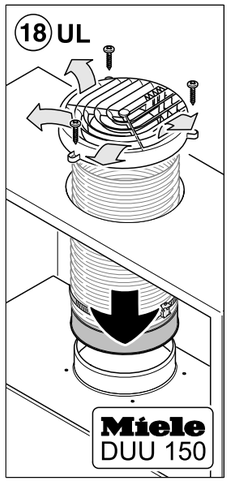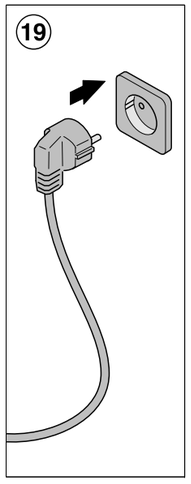
DAS 4931