FW 77 S vytahovací koncovkou Nerez | 115.0177.873

FAMILY : **Baterie** | SERIE : **FW 77** | MODEL : **S vytahovací koncovkou** | FINISH : **Nerez** | INSTALLATION TYPE : **Tlakové** | PRODUCT LINE : **Centinox**

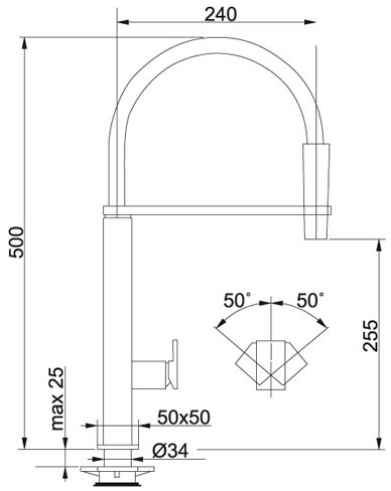

TECHNICKÉ ÚDAJE	
Verze	Bez sprchy
Otočná	360 °
Typ	Keramická kartuš
Montážní otvor	Ø 35 mm