Mythos | 124.0335.856

FAMILY : **Dřezy** | SERIE : **Mythos** | MODEL : **MTK 611-100** | FINISH : **Fraceram Onyx** | PRODUCT LINE : **Mythos** | INSTALLATION TYPE : **Horní montáž**

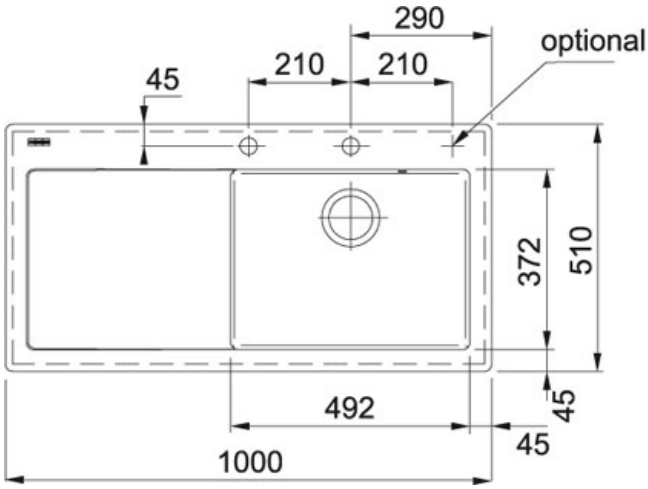

TECHNICKÉ ÚDAJE	
Spodní skříňka	600,00 mm
Ventil	3 1/2" easy click sítkový
Délka	1 000,00 mm
Šířka	510,00 mm
Rozměr dřezu	492,00 mm
Rozměr dřezu	372,00 mm
Hloubka dřezu	190,00 mm
Výřez	980,00 mm
Výřez	490,00 mm
Obrácená varianta dřezu	124.0335.863
Poznámka	Dřez má již dva otvory z výroby. V důsledku výrobního procesu mají rozměry keramických dřezů vetší toleranci a mohou se lišit od rozměrů uvedených v technických výkresech +/- 1%.