Fragranit Vanilka | 114.0540.830

FAMILY : **Dřezy** | SERIE : **FX** | MODEL : **FXG 611-78** | INSTALLATION TYPE : **Horní montáž** | FINISH : **Fragranit Vanilka**

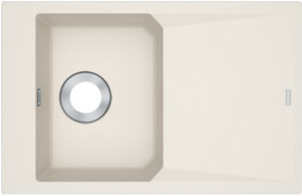

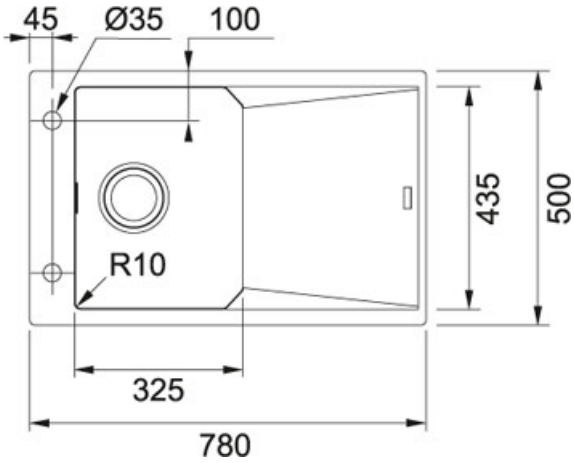

TECHNICKÉ ÚDAJE	
Spodní skříňka	450.00 mm
Ventil	3 1/2" sítkový
Délka	780.00 mm
Šířka	500.00 mm
Rozměr většího dřezu	325.00 mm
Rozměr většího dřezu	435.00 mm
Hloubka většího dřezu	200.00 mm
Počet dřezů	1
Šablona	Ne
Odkapová plocha	Reverzibilní
Výřez	760.00 mm
Výřez	480.00 mm
Rádius	R: 10 mm

FP 0408 Bez sprchy Chrom | 115.0290.408

FAMILY : **Baterie** | SERIE : **FP 0408** | MODEL : **Bez sprchy** | FINISH : **Chrom** | INSTALLATION TYPE : **Tlakové**

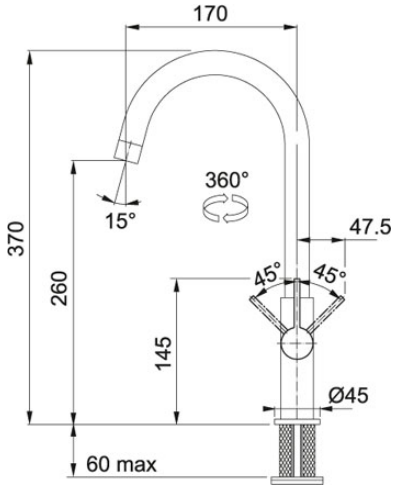

TECHNICKÉ ÚDAJE	
Verze	Bez sprchy
Typ	Keramická kartuš
Hlučnost	1
Montážní otvor	Ø 35 mm
Otočná	360 °