# Maris MRG 611-62 Fragranit Tmavě hnědá | 114.0284.765

FAMILY : **Dřezy** | SERIE : **Maris** | MODEL : **MRG 611-62** | FINISH : **Fragranit Tmavě hnědá** | INSTALLATION TYPE : **Horní montáž** | PRODUCT LINE : **Maris**

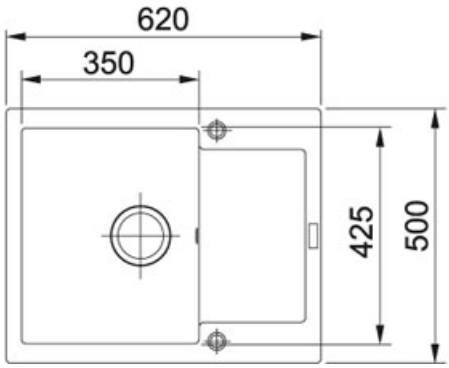


| TECHNICKÉ ÚDAJE | |
|---|---|
| Délka | 620.00 mm |
| Výřez | 600.00 mm |
| Ventil | 3 1/2" sítkový |
| Hloubka většího dřezu | 200.00 mm |
| Rozměr většího dřezu | 350.00 mm |
| Šablona | Ne |
| Výřez | 480.00 mm |
| Rozměr většího dřezu | 425.00 mm |
| Šířka | 500.00 mm |
| Počet dřezů | 1 |
| Spodní skříňka | 450.00 mm |

# Maris MRG 611-62 Fragranit Tmavě hnědá | 114.0284.765

FAMILY : **Dřezy** | SERIE : **Maris** | MODEL : **MRG 611-62** | FINISH : **Fragranit Tmavě hnědá** | INSTALLATION TYPE : **Horní montáž** | PRODUCT LINE : **Maris**

## DOPORUČENÉ PRODUKTY

114.0284.756

114.0284.758

114.0284.759

114.0284.760

114.0284.757

114.0284.763

114.0284.764

114.0284.766

# FG 7477 Bez sprchy Chrom-Fragranit Tmavě hnědá | 115.0297.484

FAMILY : **Baterie** | MODEL : **Bez sprchy** | FINISH : **Chrom-Fragranit Tmavě hnědá** | SERIE : **FG 7477** | INSTALLATION TYPE : **Tlakové**

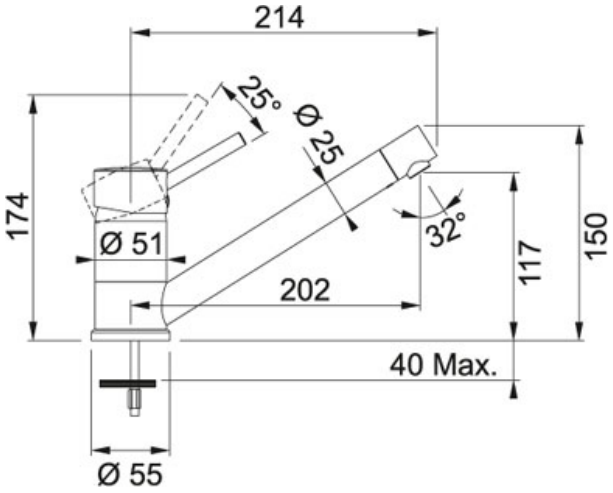


| TECHNICKÉ ÚDAJE | |
|---|---|
| Verze | Bez sprchy |
| Otočná | 360 ° |