Fragranit Vanilka | 114.0522.724

FAMILY : **Dřezy** | SERIE : **Style** | MODEL : **SYG 611** | INSTALLATION TYPE : **Horní montáž** | FINISH : **Fragranit Vanilka**

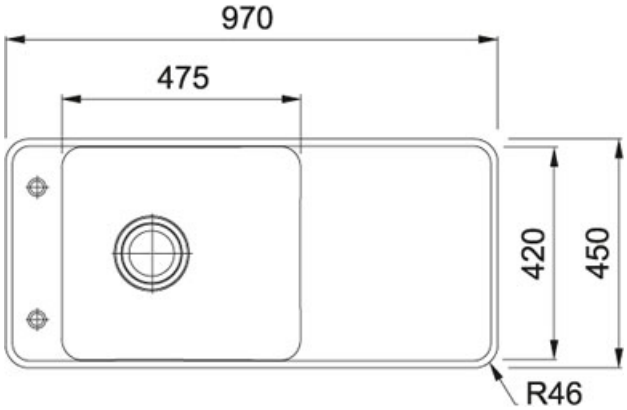

TECHNICKÉ ÚDAJE	
Rozměr většího dřezu	475.00 mm
Rozměr většího dřezu	420.00 mm
Hloubka většího dřezu	205.00 mm
Spodní skříňka	600.00 mm
Výřez	954.00 mm
Výřez	434.00 mm
Šablona	Ne
Délka	970.00 mm
Šířka	450.00 mm
Rádius	R: 40 mm
Ventil	3 1/2" easy click sítkový
Odkapová plocha	Reverzibilní

Fragranit Vanilka | 114.0522.724

FAMILY : **Dřezy** | SERIE : **Style** | MODEL : **SYG 611** | INSTALLATION TYPE : **Horní montáž** | FINISH : **Fragranit Vanilka**

PŘÍSLUŠENSTVÍ

112.0482.140

112.0482.139