iQ700
Vestavná mikrovlnná trouba
CF634AGS1 nerez

45cm vysoká vestavná mikrovlnná trouba pro energeticky úsporné rozmrazování, ohřívání nebo přípravu jídel během krátké doby.

- ✓ Vysoký výkon až 900W vám ušetří čas přípravy.
- ✓ TFT displej: výborná čitelnost z jakéhokoliv úhlu pohledu.
- ✓ LED osvětlení: optimální, energeticky úsporné osvětlení.
- ✓ Perfektní výsledek připravovaných pokrmů díky elektronické pečicí automatice cookControl 7.

Vybavení

Technické údaje

Druh mikrovlnné trouby : Pouze mikrovlnný ohřev
Řízení : Elektrický
Barva / materiál přední stěny : nerez
Rozměry spotřebiče (mm) : 455 x 595 x 545
Rozměry varného prostoru (mm) : 242.0 x 430 x 345.0
Délka přívodního kabelu (cm) : 150
Hmotnost netto (kg) : 24,0
Hmotnost brutto (kg) : 28,0
EAN : 4242003754641
Max. príkon mikrovlnného ohrevu (W) : 900
Příkon (W) : 1220
Jištění (A) : 10
Napětí (V) : 220-240
Frekvence (Hz) : 50
Typ zástrčky : Zalitá zástrčka s uzemněním

včetně příslušenství

1 x Skleněné nádobí

4 242003 754641

zvláštní příslušenství

HZ66X600 Přídavný sokl

Vyrobeno BSH v#licenci k#bchranné známce Siemens AG.

iQ700
Vestavná mikrovlnná trouba
CF634AGS1 nerez

Vybavení

Typ pečicí trouby a druh ohřevu:

- max. výkon: 900 W; 5 možností nastavení mikrovlnného výkonu (90 W,180 W,360 W,600 W, 900 W) s invertorem

Čištění:

- celoskleněná vnitřní strana dvířek

Komfort:

- vnitřní objem: 36 l
- 2,8" barevný textový TFT displej vč. češtiny, dotyková tlačítka
- cookControl
- váhová automatika, počet programů: 3
- výklopná dvířka
- LED osvětlení
- tlačítko info
- designové madlo z nerezové oceli

Bezpečnost a energetická náročnost

- bezpečnostní vypínání trouby
  tlačítko start
  spínač kontaktu dveří

Technické informace:

- délka síťového kabelu: 120 cm
- celkový příkon elektro: 1.22 kW
- rozměry (v x š x h): 455 mm x 595 mm x 545 mm
- rozměry niky (v x š x h): 450 mm - 450 mm x 560 mm - 560 mm x 550 mm
- „potřebné rozměry naleznete v instalačních materiálech“

iQ700
Vestavná mikrovlnná trouba
CF634AGS1 nerez
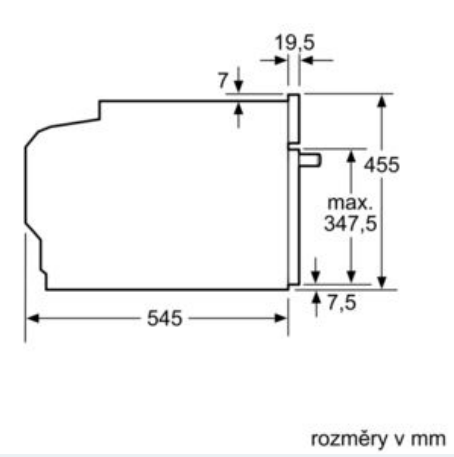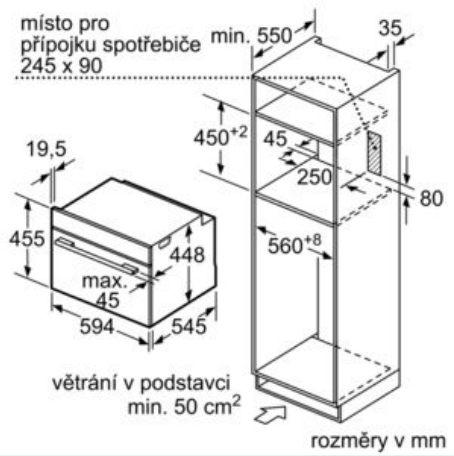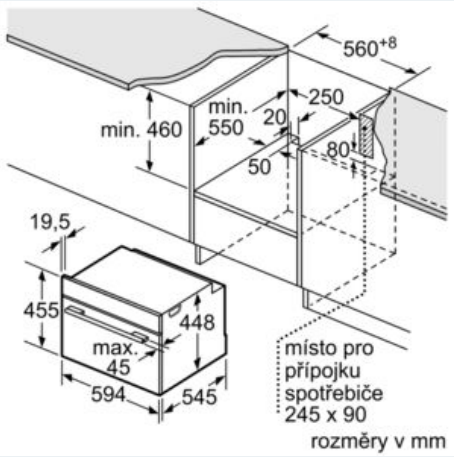
Rozměrové výkresy