FG 7477 Bez sprchy Chrom-Fragranit Tmavě hnědá | 115.0297.484

FAMILY : **Baterie** | MODEL : **Bez sprchy** | FINISH : **Chrom-Fragranit Tmavě hnědá** | SERIE : **FG 7477** | INSTALLATION TYPE : **Tlakové**

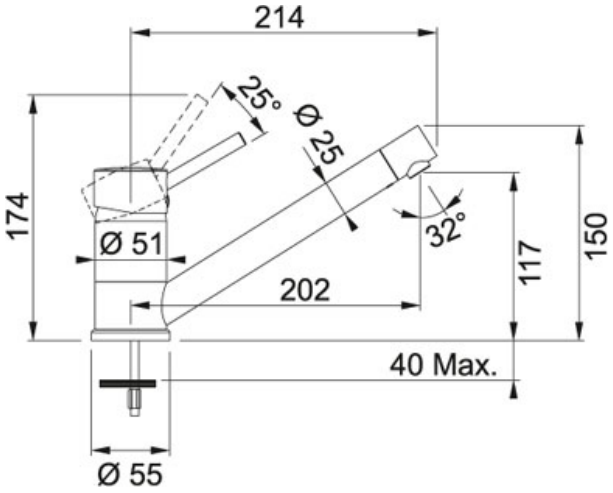

TECHNICKÉ ÚDAJE	
Verze	Bez sprchy
Otočná	360 °