2násobný teleskopický výsuv

HZ638200

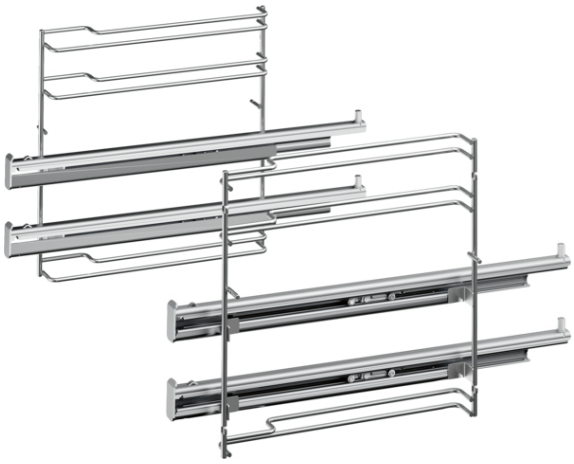

Vybavení

Technické údaje

Rozměry zabaleného spotřebice (mm) : 85 x 305 x 410
Rozměry palety : 77 x 80 x 120
Počet spotřebičů na paletě : 54
Hmotnost netto (kg) : 2,0
Hmotnost brutto (kg) : 2,5
EAN : 4242003673553

4 242003 673553

HZ638200
2násobný teleskopický výsuv

Vybavení

- Výsuvné kolejnice na úrovni 2 a 3. Umístěné příslušenství lze vysunout z trouby, aniž by se převrhlo.