Basis BFG 611-78 Fragranit Vanilka | 114.0285.191

FAMILY : **Dřezy** | SERIE : **Basis** | MODEL : **BFG 611-78** | FINISH : **Fragranit Vanilka** | INSTALLATION TYPE : **Horní montáž**

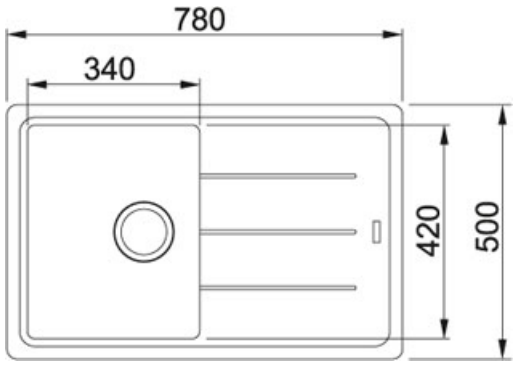

TECHNICKÉ ÚDAJE	
Ventil	3 1/2" sítkový
Rozměr většího dřezu	420.00 mm
Šířka	500.00 mm
Rozměr většího dřezu	340.00 mm
Odkapová plocha	Reverzibilní
Počet dřezů	1
Spodní skříňka	450.00 mm
Výřez	760.00 mm
Délka	780.00 mm
Hloubka většího dřezu	200.00 mm
Výřez	480.00 mm
Šablona	Ne

Basis BFG 611-78 Fragranit Vanilka | 114.0285.191

FAMILY : **Dřezy** | SERIE : **Basis** | MODEL : **BFG 611-78** | FINISH : **Fragranit Vanilka** | INSTALLATION TYPE : **Horní montáž**

DOPORUČENÉ PRODUKTY

114.0285.189

114.0285.186

114.0285.185

114.0285.184

114.0285.170

114.0285.169

114.0285.168

114.0285.165

FC 9541 Bez sprchy Chrom | 115.0347.142

FAMILY : **Baterie** | FINISH : **Chrom** | SERIE : **FC 9541** | MODEL : **Bez sprchy** | INSTALLATION TYPE : **Tlakové**

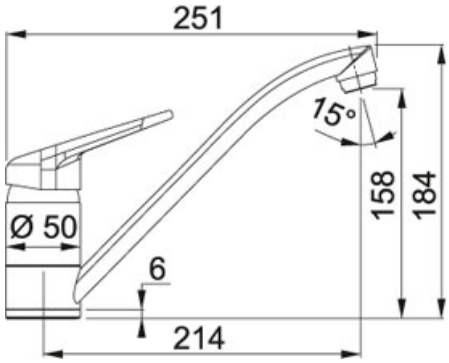

TECHNICKÉ ÚDAJE	
Verze	Bez sprchy
Výška	184.00 mm
Otočná	360 °
Montážní otvor	Ø 35 mm
Typ	Keramická kartuš