BOSCH

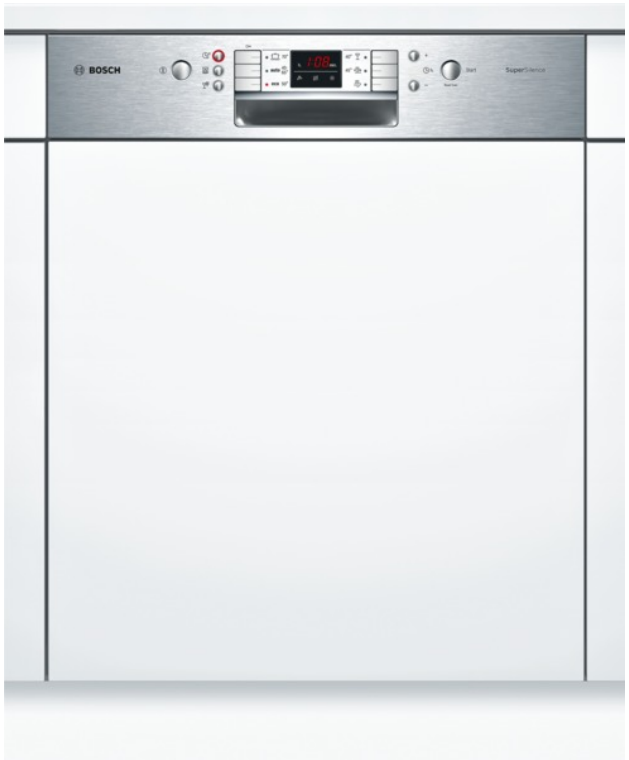

Bosch
SMI68M95EU
Vestavná myčka nádobí

Předchůdce:

Nástupce:

EAN:
4242002786063

0:

SMI68M95EU »SuperSilence«
ActiveWater, 60 cm
vestavná myčka - nerez

- náplň: 14 jídelních sad
- třída spotřeby energie: A+++
- -10%
- spotřeba energie v programu Eco 50: 214 kWh/rok na základě 280 standardních mycích cyklů (napojení na studenou vodu) a spotřebě v režimech s nízkou spotřebou energie. Skutečná spotřeba energie závisí na způsobu používání spotřebiče.
- spotřeba energie při programu Eco 50: 0.74 kWh
- spotřeba energie ve vypnutém stavu a v režimu ponechání v zapnutém stavu: 0.1 W / 0.1 W
- spotřeba vody v programu Eco 50: 2660 litrů/rok, na základě 280 standardních mycích cyklů. Skutečná spotřeba vody závisí na způsobu používání spotřebiče.
- spotřeba vody v programu Eco 50: 9.5 l
- třída účinnosti sušení: A; na stupnici od G (nejhořší účinnost) do A (nejlepší účinnost)
- program Eco 50. Uvedené hodnoty se vztahují na „standardní program“ Eco 50°C. Tento program je vhodný pro mytí běžně znečištěného nádobí a jedná se o nejúčinnější program z hlediska kombinované spotřeby vody a energie.
- doba trvání programu Eco 50: 195 min
- trvání režimu ponechání v zapnutém stavu: 0 min
- hlučnost: 44 dB(A) re 1 pW
- spotřeba energie při připojení na teplou vodu (program Eco 50 °C): 0.6 kWh
- Spotřeba vody v programu auto 45-65 °C: 7 l, v závislosti na stupni zašpinění nádobí
- počet programů 6: intenzivní 70 °C, auto 45-65 °C, Eco 50 °C, GLAS 40 °C, rychlý 45 °C, předmytí
- extra sušení, IntenzivZone, VarioSpeedPlus
- 5 mycích teplot
- ActiveWater hydraulický systém
- systém sušení Zeolith®
- dávkovací asistent
- EcoSilenceDrive
- AquaSenzor, senzor naplnění
- auto 3in1
- výměník tepla
- technika střídavého mytí
- regenerační elektronika
- 5. ostřikovací rovina pro samočištění plochého sítka samočistící sítko
- nerez
- elektronický ukazatel zbytkového času v minutách
- barva ukazatele: červená
- časová předvolba 1-24 hod
- elektronický ukazatel nedostatku soli
- elektronický ukazatel nedostatku leštidla

včetně příslušenství

ochranný plech proti páře

zvláštní příslušenství

- SGZ1010 Prodloužení odpadní a přívodní hadice
- SMZ2014 Set pro mytí skleniček na stopce
- SMZ2044 Dekorační dveře + sokl
- SMZ5001 Baby přídavná sada pro myčky
- SMZ5002 Stříbrná kazeta na příbory
- SMZ5003 Sklopné panty
- SMZ5005 Vyrovnávací + upevňovací sada
- SMZ5025 Montážní sada
- SMZ5100 Příborová vario zásuvka
- SMZ5300 Držák na sklenice

alternativní barevná provedení

Funkce
třída účinnosti mytí : A
spotřeba vody (l) : 9.50
konstrukce : vestavný
odnímatelná pracovní deska : bez pracovní desky
dekorační rám / deska : dekorační rám není možné objednat jako zvláštní příslušenství
Výška bez pracovní desky (mm) : 815
výška bez pracovní desky (mm) : 815
max.výškové nastavení nožiček (mm) : 60
výškově nastavitelný sokl : horizontální a vertikální
hmotnost netto (kg) : 47.000
hmotnost brutto (kg) : 49.000
příkon (W) : 2400
jištění (A) : 10
napětí (V) : 220-240
frekvence (Hz) : 50; 60
délka přívodního kabelu (m) : 175.0
typ zástrčky : Gardy zástrčka s uzemněním
délka přívodní hadice (cm) : 165
délka odpadní hadice (cm) : 190
průtokový ohřívač : ano
popis bezpečnostního systému proti škodám způsobeným vodou : 3-násobná ochr. proti vodě 24h
dětská pojistka : ano
změkčovací zařízení (kWh) : ano
nastavitelný horní koš : rackmatic 3-stupňové
: 2
: 2
3. koš : 3rd Rack 1.0
zvláštní příslušenství : SGZ1010, SMZ2014, SMZ2044, SMZ5001, SMZ5002, SMZ5003, SMZ5005, SMZ5025, SMZ5100, SMZ5300
včetně příslušenství 2 : ochranný plech proti páře
počet sad nádobí : 14
barva / materiál panelu : nerez
barva / materiál spotřebiče : lakovaná ocel

0
značka : Bosch
název produktu / prodejní označení : SMI68M95EU

SMI68M95EU »SuperSilence«
ActiveWater, 60 cm
vestavná myčka - nerez

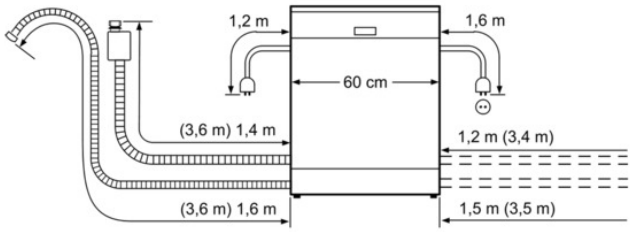

( ) hodnoty s prodlužovací sadou

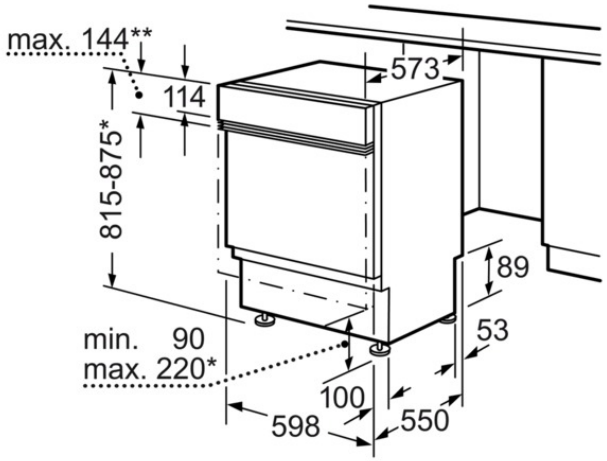

** Panel z ušlechtilé oceli max. 143 mm
* Pomocí výškově nastavitelných šroubovacích nožiček
výška podstavce při výšce spotřebiče 815 90-160 mm
výška podstavce při výšce spotřebiče 875 150-220 mm

Rozměry v mm