PIP 875N17E

Vestavná indukční sklokeramická varná deska

Barva: černá / nerez profily

- indukční sklokeramická varná deska, 80 cm
- 5 indukčních varných zón s rozpoznáním velikosti hrnce
- z toho: 1 zóna FlexIndukce
- senzorové ovládání DirectSelect Classic
- 17 stupňů výkonu
- timer pro každou varnou zónu
- minutka (budík)
- možnost blokace ovládacího panelu na 20 s při čištění během vaření
- 2-stupňový ukazatel zbytkového tepla pro každou varnou zónu
- dětská pojistka
- bezpečnostní vypínání
- hlavní vypínač
- funkce powerManagement - nastavení max.příkonu desky
- funkce PowerBoost pro všechny varné zóny
- nová sklokeramika HighSpeed, bez dekoru
- fazeta vpředu a vzadu, profily po stranách
- možnost kombinace se sklokeramickými deskami v designu Komfort
- připojovací kabel (1,1 m)
- min. tloušťka pracovní desky: 20 mm
- příkon: 7,2 kW

Příslušenství:
1x vyrovnávací lišta 750 – 780 mm

Zvláštní příslušenství:
HEZ390011 nerez pekáč se skleněnou poklicí; HEZ390012 parní nástavec do HEZ390011; HEZ390090 nerez WOK-pánev s mřížkou a poklicí; HEZ390210 pánev na pečicí senzor (Ø 15 cm); HEZ390230 pánev na pečicí senzor(Ø 21 cm); HEZ390511 gril TeppanYaki na FlexIndukci (20x30cm); HEZ390512 gril TeppanYaki na FlexIndukci (20x40cm); HEZ390522 litinový gril na FlexIndukci

Rozměry spotřebiče (V x Š x H) v mm: 56 x 816 x 527
Rozměry pro vestavbu (V x Š x H) v mm: 50 x 750-780 x 490; 500
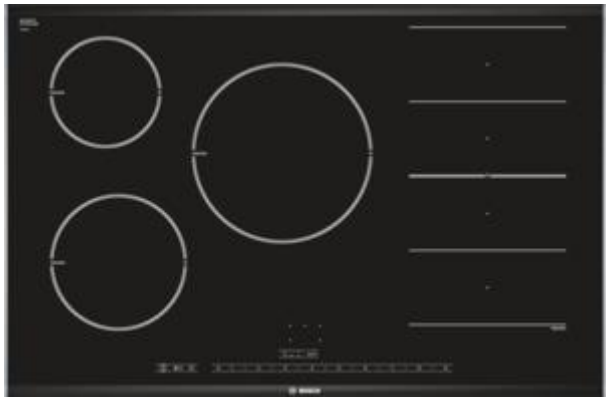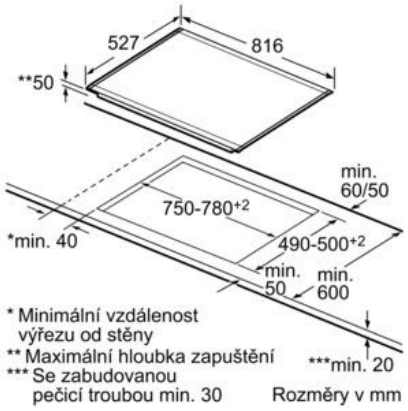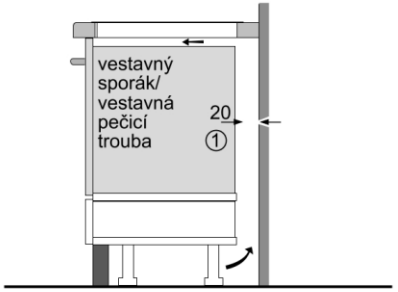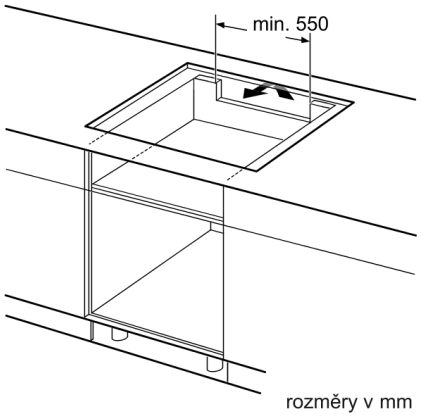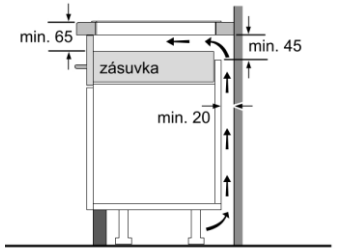
EAN: 4242002743417