Turn FTU 3805 XS Nerez | 110.0203.224

FAMILY : **Odsavače par** | SERIE : **Turn** | MODEL : **FTU 3805 XS** | FINISH : **Nerez** | INSTALLATION TYPE : **Komínové**

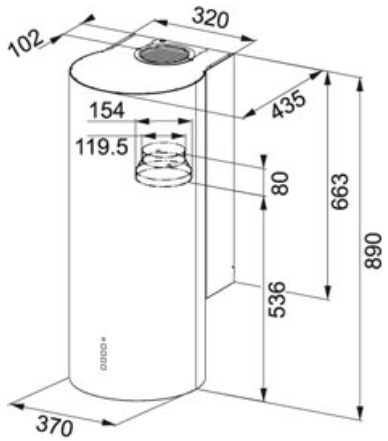

TECHNICKÉ ÚDAJE

Typ	Komínový
Montážní šířka v cm	37,00 cm
Počet stupňů výkonu	3 stupně + intenzivní stupeň
Výkon dle DIN IEC 61591 Int.	590 m3/h
Výkon dle DIN IEC 61591 Max.	500-M3/H
Hodnota hluku dle DIN EN 60704-3 Int.	67 dB(A)
Hodnota hluku dle DIN EN 60704-3 Max.	64 dB(A)
Výkon (W)	250 W
Osvětlení	Halogenové žárovky 2x20W
Výkon dle DIN IEC 61591 Min.	235 m3/h
Hodnota hluku dle DIN EN 60704-3 Min.	45 dB(A)
Uhlíkový filtr	Není součást dodávky
Energetická třída	C

CHARAKTERISTIKA

3±	3 stupně + intenzivní	ENE-RGY	Recirkulace Motor ENERGY
B	Uhlíkový filtr UF 06	C	Třída energetické účinnosti C