Odsavač par CATA EMPIRE KD 317090

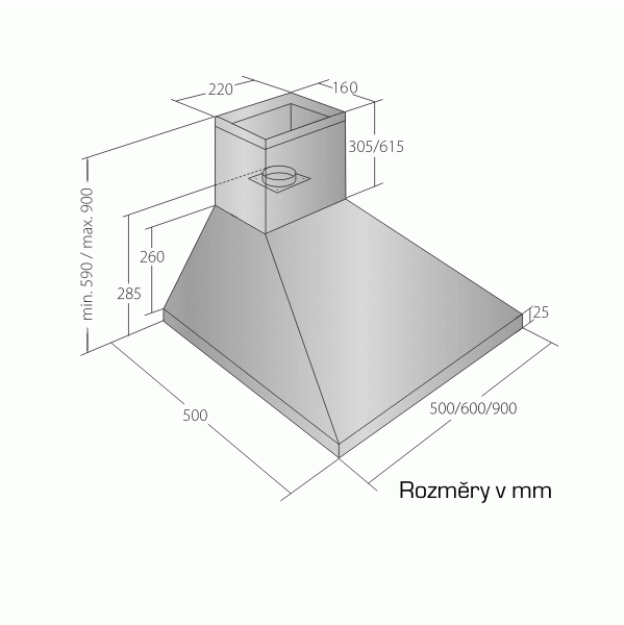

- **Kategorie:** Komínové ke zdi
- **Šíře:** 90 cm
- **Barva:** Nerez
- **Motor:** 1 × 140 W
- **Max. sací výkon*:** 405 m³/h
- ***Tlak pro měření výkonu dle EN:** 5 Pa
- **Hlučnost Lw (hl. ak. výkonu) – max.:** 61 dB(A)
- **Hlučnost Lw (hl. ak. výkonu) – min.:** 51 dB(A)
- **Počet rychlostí:** 3
- **Ovládání:** Mechanické tlačítkové
- **Osvětlení:** 2 × 2 W LED
- **Směr odtahu:** Nahoru
- **Průměr odtahu:** 150, zdarma redukce 150 / 120 mm
- **Tukové filtry:** Kovové sendvičové
- **Výška k vrcholu příruby:** 285 mm
- **Recirkulace:** Ano
- **Výšková variabilita:** Ano
- **LED osvětlení:** Ano
- **Tukové filtry lze mýt v myčce:** Ano
- **Energetická třída:** D
- **Min. výška nad elektrickou deskou:** 500mm
- **Min. výška nad plynovou deskou:** 750mm

Komínová digestoř ke zdi, šíře 90 cm, nerez, max. výkon 405 m³/h (5 Pa), hlučnost Lw 51 – 61 dB(A), 3 rychlosti, odsávací jednotky mají individuálně vyvažovanou turbínu, motory jsou opatřené vratnými tepelnými pojistkami (při přetížení motoru vypne, po jeho vychladnutí opět sepne), mechanické tlačítkové ovládání, kovové sendvičové tukové filtry, které lze mýt v myčce, možnost práce v odtahovém i recirkulačním režimu, výstupní průměr 150 mm, **Výbava:** úsporné LED osvětlení 2 × 2 W, zdarma redukce na 120 mm a zpětná klapka

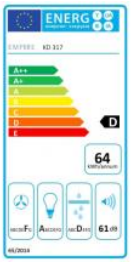

Cena pro Vás:	**Kč**
Cena včetně DPH:	**5 490.00 Kč**
Cena bez DPH:	**4 537.19 Kč**
Původní MO cena s DPH:	~~6 490.00 Kč~~
Rec. poplatek RP - Odsavače par do 25 kg včetně DPH:	**15.61 Kč**
Rec. poplatek RP - Odsavače par do 25 kg bez DPH:	**12.90 Kč**

Kód zboží:	**31709010**
Záruka:	**24 měsíců**
Výrobce:	**EMPIRE**