EH 975ME11E

Vestavná indukční varná deska s ovládáním, 90 cm
Barva: nerez profil

- **sklokeramická indukční varná deska**
- **senzorové ovládání touchSlider (mono)**
- **fazetový design**
- sklokeramika bez dekoru
- **4 indukční varné zóny** s rozpoznáním hrnce
- **funkce powerBoost** pro všechny varné zóny
- 17 výkonových stupňů
- **timer**
- **budík** (minutka)
- digitální funkční displej
- funkce zablokování ovládání desky (při čištění)
- **dětská pojistka**
- bezpečnostní vypínání
- 4x 2-stupňový ukazatel zbytkového tepla
- hlavní vypínač
- funkce **powerManagement** – možnost nastavení max.příkonu desky
- min.tloušťka pracovní desky 30 mm nad pečicí troubou / 20 mm bez trouby
- připojovací kabel 1,5 m
- kombinovatelná se sklokeramickými deskami ve fazetovém designu
- příkon: 7,2 kW

Zvláštní příslušenství: HZ 390090 Wok-pánev s mřížkou a poklicí

Rozměry přístroje (V x Š x H) v mm: 57 x 912 x 350
Rozměry pro vestavbu (V x Š x H) v mm: 51 x 880 x 330

EAN: 42420003427439

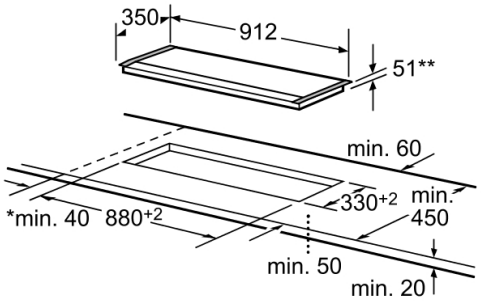

* Minimální vzdálenost výřezu od stěny

** Maximální hloubka zapuštění

Rozměry v mm

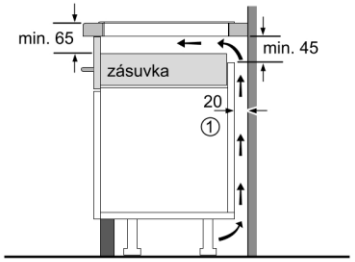

① Je nutné počítat s větrací štěrbinou.

Rozměry v mm

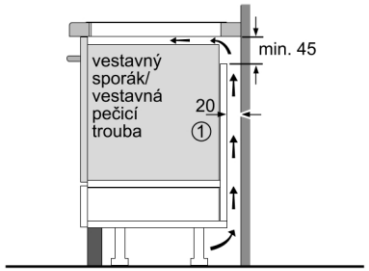

① Je nutné počítat s větrací štěrbinou

rozměry v mm