FN 7780 S vytahovací koncovkou Chrom | 115.0029.632

FAMILY : **Baterie** | SERIE : **FN 7780** | MODEL : **S vytahovací koncovkou** | FINISH : **Chrom** | INSTALLATION TYPE : **Tlakové**

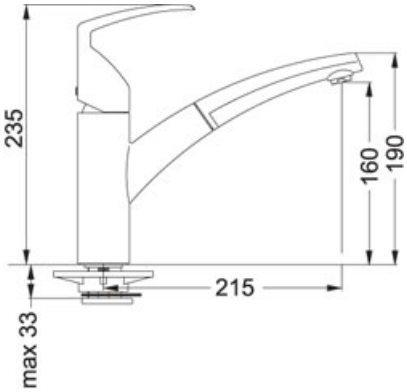

TECHNICKÉ ÚDAJE	
Verze	Bez sprchy
Typ	Keramická kartuš
Montážní otvor	35 mm, základna otočná 46 x 46 mm
Výška	235.00 mm
Otočná	120 °