Country Scotland FCS 902-C Bílá | 110.0357.546

FAMILY : **Odsavače par** | SERIE : **Country Scotland** | MODEL : **FCS 902-C** | FINISH : **Bílá** | INSTALLATION TYPE : **Komínové** | PRODUCT LINE : **Country**

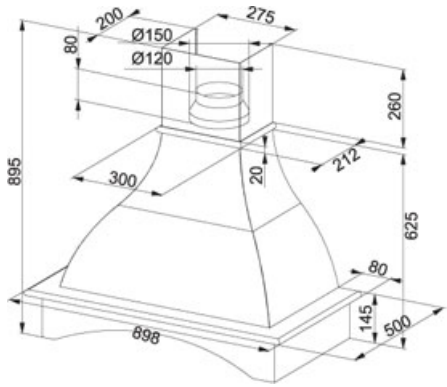

TECHNICKÉ ÚDAJE

Uhlíkový filtr	Není součást dodávky
Typ	Komínový
Poznámka	Dřevěný rám (olše) bez povrchové úpravy je součástí dodávky
Hodnota hluku dle DIN EN 60704-3 Min.	49 dB(A)
Výkon (W)	150
Montážní šířka v cm	90.00 cm
Osvětlení	Halogenové žárovky 2x28W
Šířka	1,087.00 mm
Výkon dle DIN IEC 61591 Max.	420 m3/h
Výkon dle DIN IEC 61591 Min.	240 m3/h
Počet stupňů výkonu	3
Hodnota hluku dle DIN EN 60704-3 Max.	61 dB(A)
Energetická třída	E

CHARAKTERISTIKA

	Tichý		Recirkulace
3≡	3 stupně	E	Třída energetické účinnosti E